RK 150

CHASIS

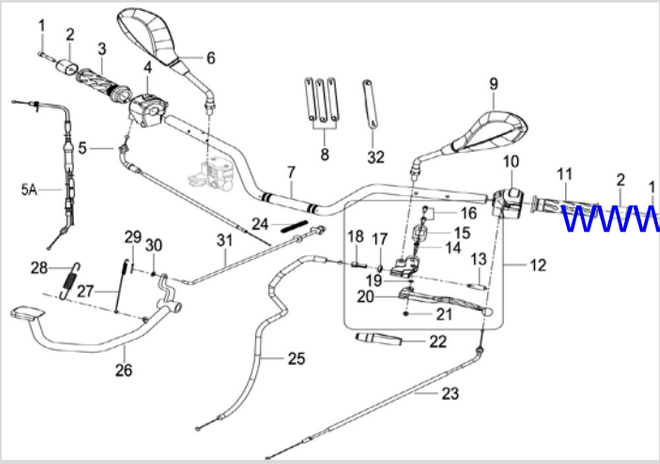

www.seacubemoto.com

FIG 1 - C CONTROL ASSY.

ITEM	NUMERO ORIGINAL	N.BASICO	DESCRIPCION	CANTIDAD
1	B02050603565	B02050603565	TORNILLO DE BALANCIN DE VALVULA	2
2	40031J000022	40031J000022	BALANCIN DE MANUBRIO/RKS 150	2
3	40210J040001	40210J040001	HULE DE MANUBRIO DERECHO (ACELERADOR)/RK150	1
4	40600J040007	40600J040007	INTERRUPTOR DE MANUBRIO DERECHO/RK150	1
5	40300G530007	40300G530007	CABLE DE ACELERADOR/RK150	1
6	40480J300009	40480J300009	ESPEJO RETROVISOR DERECHO/RK150	1
7	40100U150000	40100U150000	MANUBRIO/RK150	1
8	49371T620000	49371T620000	ABRAZADERA	3
9	40450J300009	40450J300009	ESPEJO RETROVISOR IZQUIERDO/RK150	1
10	40500J040007	40500J040007	INTERRUPTOR DE MANUBRIO IZQUIERDO/RK150	1
11	40001J040001	40001J040001	HULE DE MANUBRIO IZQUIERDO/RK150	1
12	40080J040006	40080J040006	MANECILLA DE CLUTCH IZQUIERDA COMPLETA/RK150	1
13	91800J040000	91800J040000	BULBO DE CLUTCH	1
14	40083B290000	40083B290000	TORNILLO DE MANECILLA DE CLUTCH	1
15	40082J040000	40082J040000	SOPORTE DE MANECILLA DE CLUTCH	1
16	B01070602365	B01070602365	TORNILLO DE SOPORTE DE MANECILLA DE CLUTCH	2
17	40087K010000	40087K010000	TUERCA DE TORNILLO DE AJUSTE DE CABLE	1
18	40086K010000	40086K010000	TORNILLO DE AJUSTE DE CABLE	1
19	40089J040006	40089J040006	ARANDELA DE TORNILLO DE MANECILLA DE CLUTCH	1
20	40084J040006	40084J040006	MANECILLA DE CLUTCH IZQUIERDA/RK150	1
21	B04160500065	B04160500065	TUERCA DE MANECILLA DE CLUTCH	1
22	40017J040000	40017J040000	POLVERA DE CABLE DE CLUTCH	1
23	40350U150000	40350U150000	CABLE DE SHOCK/RK150	1
24	40274J000000	40274J000000	RESORTE DE VARILLA DE FRENO TRASERO	1
25	40400U150000	40400U150000	CABLE DE CLUTCH/RK150	1
26	40710U060101	40710U060101	PEDAL DE FRENO TRASERO/RK150	1
27	40019J040050	40019J040050	RESORTE DE BULBO DE FRENO TRASERO/RK150	1
28	40702J040000	40702J040000	RESORTE DE PEDAL DE FRENO TRASERO/RK150	1
29	B090002018A5	B090002018A5	CHAVETA DE VARILLA DE FRENO TRASERO	1
30	B07030000605	B07030000605	ARANDELA DE VARILLA DE FRENO TRASERO	1
31	40270J000010	40270J000010	VARRILLA DE FRENOS (INCLUYE TUERCA Y PIN)/RKS 150 GS	1
32	96003P250000	96003P250000	ABRAZADERA PLASTICA	1

SEACUBE
ONE-STOP PARTS SOLUTION

FIG 2 - G FORK ASSY.

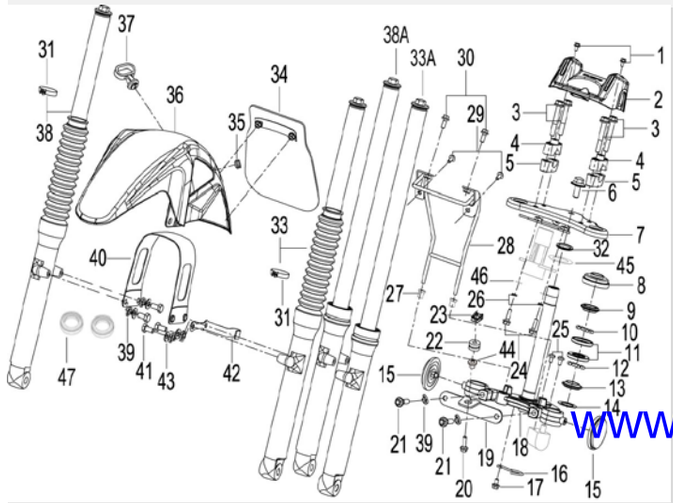

www.seacubemoto.com

ITEM	NUMERO ORIGINAL	N.BASICO	DESCRIPCION	CANTIDAD
1	B0284060150A	B0284060150A	TORNILLO DE CUBIERTA PROTECTORA DE MANUBRIO	2
2	43005J820000	43005J820000	CUBIERTA DE MANUBRIO/RKS 150 GS	1
3	B01090805565	B01090805565	TORNILLO DE SOPORTE DE MANUBRIO	4
4	43014J020001	43014J020001	SOPORTE SUPERIOR DE MANUBRIO/RKV200 CLASSIC,RKS150 CLASSIC	2
5	43013J000000	43013J000000	SOPORTE DE MANUBRIO INFERIOR /RKV200 CLASSIC,RKS150 CLASSIC	2
6	43049J000000	43049J000000	TORNILLO DE COLUMNA DE DIRECCION	1
7	43450U150000	43450U150000	PLANCHA DE BARRAS SUPERIOR/RK150	1
8	43008J010020	43008J010020	TUERCA DE CUNAS DE DIRECCION	1
9	43001K010000	43001K010000	BALINERA SUPERIOR/RK150	1
10	B06010140001	B06010140000	BALIN DE CUNA DE DIRECCION 3/16/XM200GY-B	23
11	43002K010000	43002K010000	BALINERA SUPERIOR DE MANUBRIO/QJ250-3-1A	2
12	B06010140000	B06010140000	BALIN DE CUNA DE DIRECCION 3/16/XM200GY-B	21
13	43004K010000	43004K010000	BALINERA INFERIOR/RK150	1
14	40704J010010	40704J010010	ARANDELA DE CUNAS DE DIRECCION	1
15	86300N060000	86300N060000	REFLECTOR DELANTERO/RKS 150 GS	2
16	43035U150000	43035U150000	GUIA DE CABLE	1
17	B01090601065	B01090601065	TORNILLO DE GUIA DE CABLE	1
18	43100U15000Z	43100U15000Z	PLANCHA DE BARRAS INFERIOR/RK150	1
19	08345U150000	08345U150000	SOPORTE DE FAROL DELANTERO/RK150	1
20	B01090602565	B01090602565	TORNILLO DE SOPORTE DE MANECILLA DE CLUTCH/ RKS150 CLASSIC	1
21	B01090804065	B01090804065	TORNILLO 8X40	2
22	08331J040000	08331J040000	HULE DE SOPORTE DE FAROL	1
23	65625J560000	65625J560000	TUERCA	1
24	B01090602065	B01090602065	TORNILLO 6X20	2
25	B02010601225	B02010601225	TORNILLO DE HORQUILLA TRASERA M6×12/RKV-200S	2
26	B07000000605	B07000000605	ARANDELA DE PRESION	2
27	08333J040000	08333J040000	SOPORTE DE PLANCHA DE BARRA INFERIOR/RKV 200S	2
28	08510U150000	08510U150000	SOPORTE DE FAROL DELANTERO/RK150	1
29	B02060601225	B02060601225	TORNILLO DE SOPORTE DE FAROL DELANTERO	2
30	B01090601665	B01090601665	TORNILLO DE SOPORTE DE FAROL DELANTERO	2
32	43604J130000	43604J130000	ARANDELA DE CUNAS DE DIRECCION	1
33A	43200J00HT07	43200J00HT07	BARRA DELANTERA IZQUIERDA/RK150	1
34	65160J570000	65160J570000	LODERA DE GUARDAFANGO DELANTERO/RK150	1
35	65116J300000	65116J300000	HULE DE GUARDAFANGO DELANTERO	1
36	65101G53F900	65101G53F900	GUARDAFANGO DELANTERO ROJO/RK150	1
36	65101G53WF00	65101G53WF00	GUARDAFANGO DELANTERO BLANCO/RK150	1
36	65101G53B800	65101G53B800	GUARDAFANGO DELANTERO GRIS/RK150	1
36	65101G53U600	65101G53U600	GUARDAFANGO DELANTERO VERDE/RK150	1

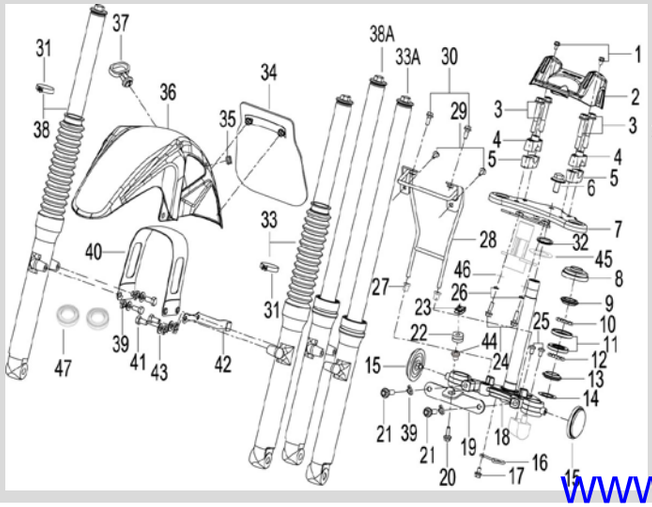

36	65101G53BC00	65101G53BC00	GUARDAFANGO DELANTERO NEGRO/RK150	1
36	65101G53K100	65101G53K100	GUARDAFANGO DELANTERO AZUL/RK150	1
37	65113J000000	65113J000000	GUIA DE CABLE DE VELOCIMETRO	1
38A	43300J00HT07	43300J00HT07	BARRA DELANTERA DERECHA/RK150	1
39	B07000000805	B07000000805	ARANDELA DE PRESION	6
40	65121J900000	65121J900000	SOPORTE DE GUARDAFANGO DELANTERO/RK150	1
41	B01010801625	B01010801625	TORNILLO DE SOPORTE DE GUARDAFANGO DELANTERO	4
42	65112J000000	65112J000000	SOPORTE DE MANGUERA DE FRENO DELANTERO	1
43	B07030000805	B07030000805	ARANDELA DE SOPORTE DE GUARDAFANGO DELANTERO	4
44	08305J040050	08305J040050	BUJE DE SOPORTE DE GUARDAFANGO DELANTERO	1
45	40704J010010	40704J010010	ARANDELA	1
46	B07030000605	B07030000605	ARANDELA	2
47	43260J000000	43260J000000	SELLO DE BARRA/RK150	2

www.seacubemoto.com

FIG 3 - C FRONT WHEEL ASSY.

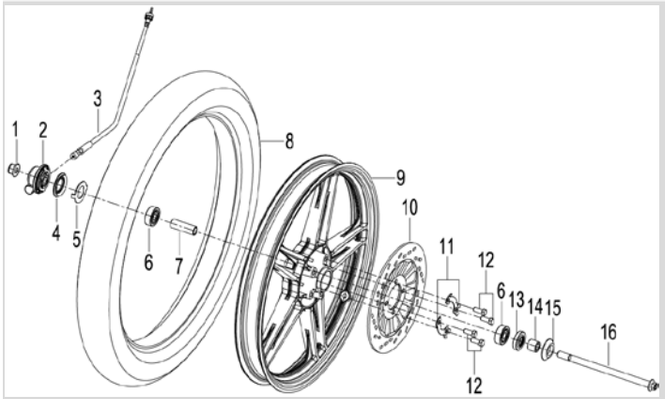

ITEM	NUMERO ORIGINAL	N.BASICO	DESCRIPCION	CANTIDAD
1	B04171212545	B04171212545	TUERCA DE EJE DE RUEDA DELANTERA/RK150	1
2	44200J000041	44200J000041	ENGRANAJE DE VELOCIDAD DE RUEDA DELANTERA/RK150	1
3	72900J000003	72900J000003	CABLE DE VELOCIMETRO/RK150	1
4	44230J000000	44230J000000	SELLO DE ENGRANAJE DE VELOCIDAD DE RUEDA DELANTERA	1
5	44023J000000	44023J000000	ARANDELA DE ENGRANAJE DE VELOCIDAD DE RUEDA DELANTERA	1
6	B12016030100	B12016030100	BALINERA DE RUEDA DELANTERA 6301-2RS/RKS 150	2
7	44006J000000	44006J000000	BUJE DE EJE DE RUEDA DELANTERA INTERNO	1
8	B141127518JZ	B141127518JZ	LLANTA DELANTERA 2.75-18 CORDIAL/RK150	1
9	44101J900010	44101J900010	RIN DELANTERO/RK150	1
10	45033J000021	45033J000021	DISCO DE FRENO DELANTERO/RK150	1
11	44018J000050	44018J000050	ARANDELA DE SUGURIDAD DE DISCO DE FRENO/RK150	2
12	08014J000010	08014J000010	TORNILLO DE DISCO DE FRENO DELANTERO 8×20MM/ RKIII-125S	4
13	44300J000000	44300J000000	SELLO DE BALINERA DE RUEDA DELANTERA/RKV200 CLASSIC,RKS150 C	1
14	44005J000001	44005J000001	BUJE DE EJE DE RUEDA DELANTERA/RK150	1
15	44017J000000	44017J000000	SELLO DE BALINERA DE RUEDAS DELANTERA/RK150	1
16	44004J000000	44004J000000	EJE DE RUEDA DELANTERA/RK150	1

www.seacubemoto.com

SEACUBE
ONE-STOP PARTS SOLUTION

FIG 4 - C FRONT DISK BRAKE ASSY.

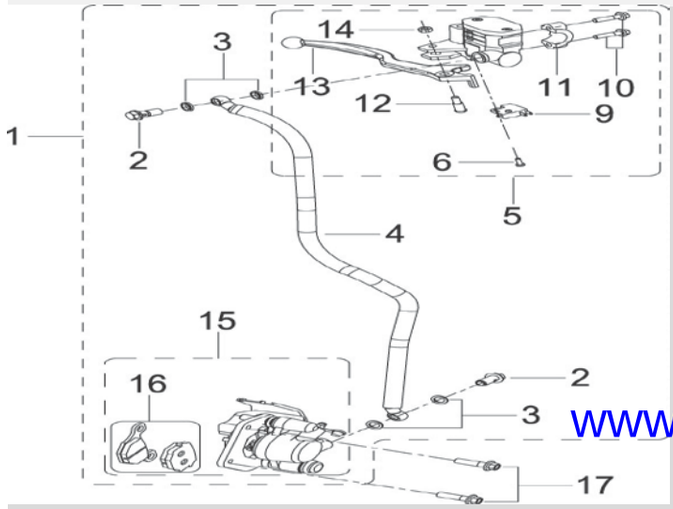

ITEM	NUMERO ORIGINAL	N.BASICO	DESCRIPCION	CANTIDAD
1	45900U150000	45900U150000	BOMBA DE FRENO DELANTERO COMPLETO /RK150	1
2	45037J000000	45037J000000	TORNILLO DE MANGUERA DE FRENO DELANTERO/RKIII 125	2
3	45180J000000	45180J000000	ARANDELA DE TORNILLO DE MANGUERA DE FRENO DELANTERO	4
4	45200U150000	45200U150000	MANGUERA DE FRENO DELANTERO/RK150	1
5	45400J000000	45400J000000	BOMBA DE FRENO DELANTERO SUPERIOR/RK150	1
6	B02040401225	B02040401225	TORNILLO DE BULBO DE FRENO DELANTERO	1
9	45300J000010	45300J000010	BULBO DE FRENO DELANTERO	1
10	B01070602365	B01070602365	TORNILLO DE SOPORTE DE MANECILLA DE FRENO DELANTERO	1
11	45023T010000	45023T010000	SOPORTE DE MANECILLA DE FRENO DELANTERO	1
12	45024H100000	45024H100000	TORNILLO DE MANECILLA DE FRENO DELANTERO	1
13	45022J000000	45022J000000	MANECILLA DE FRENO DELANTERO DERECHO/RK150	1
14	B04000600055	B04000600055	TUERCA DE MANECILLA DE FRENO DELANTERO	1
15	45500J000000	45500J000000	BOMBA DE FRENO DELANTERO INFERIOR/RK150	1
16	45110J000000	45110J000000	FRICCIONES DELANTERAS/RK150	1set
17	B01090803065	B01090803065	TORNILLO DE SOPORTE DE BOMBA DE FRENO DELANTERO INFERIOR	2

www.seacubemoto.com

FIG 5 - C MUFFLER ASSY.

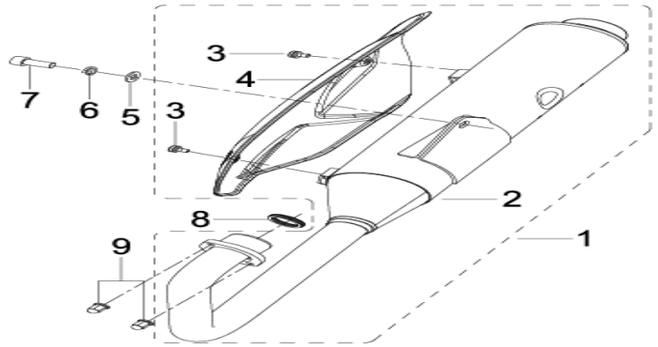

ITEM	NUMERO ORIGINAL	N.BASICO	DESCRIPCION	CANTIDAD
1	47100U15000Z	47100U15000Z	ESCAPE/RK150	1
2	47100U150000	47100U150000	ESCAPE/RK150	1
3	B1304060100A	B1304060100A	TORNILLO DE PROTECTOR DE SILENCIADOR DE ESCAPE	2
4	47023J820001	47023J820001	PROTECTOR DE SILENCIADOR DE ESCAPE/RK150	1
5	B07030001005	B07030001005	ARANDELA DE PROTECTOR DE SILENCIADOR DE ESCAPE/RK150	1
6	B07000001005	B07000001005	ARANDELA DE PRESION DE PROTECTOR DE ESCAPE	1
7	B02051003065	B02051003065	ARANDELA 10X30	1
8	47800J000000	47800J000000	EMPAQUE DE ESCAPE/RKV200 CLASSIC	1
9	47006J010000	47006J010000	TUERCA/QJ250	2

www.seacubemoto.com

FIG 6 - C AIR CLEANER ASSY.

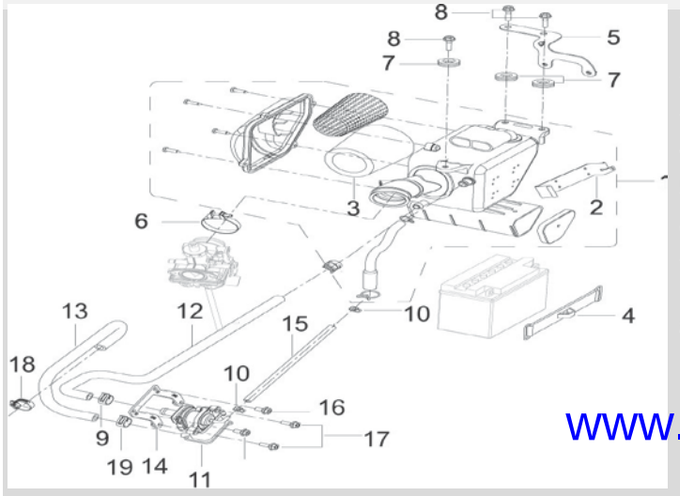

ITEM	NUMERO ORIGINAL	N.BASICO	DESCRIPCION	CANTIDAD
1	49100U150001	49100U150001	FILTRO DE AIRE COMPLETO/RK150	1
2	58751U150000	58751U150000	SOPORTE DE BATERIA	1
3	49202U060000	49202U060000	FILTRO DE AIRE/RK150	1
4	02200J000001	02200J000001	BANDA SUJETADORA DE BATERIA/RK150	1
5	57400U060000	57400U060000	SOPORTE DE RELAY DE ARRANQUE	1
6	49350J000010	49350J000010	ABRAZADERA DE CARBURADOR	1
7	50018G530000	50018G530000	BUJE DE HULE	3
8	B01090602565	B01090602565	TORNILLO DE SOPORTE DE MANECILLA DE CLUTCH/ RKS150 CLASSIC	3

www.seacubemoto.com

FIG 7 - C FUEL TANK ASSY.

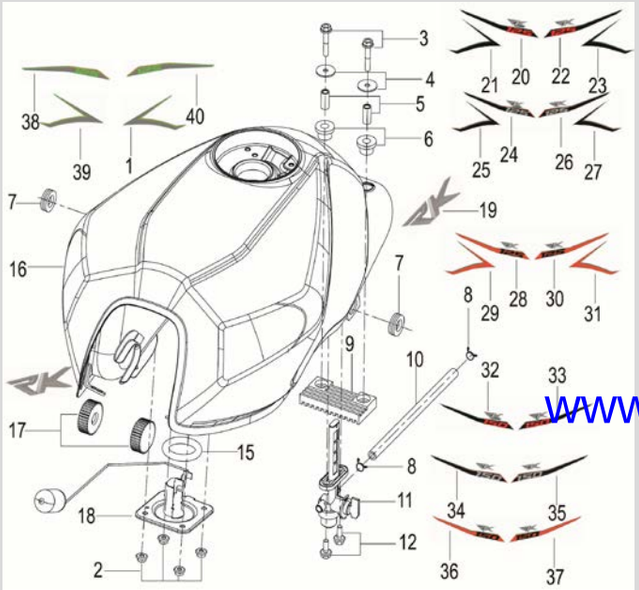

www.seacubemoto.com

ITEM	NUMERO ORIGINAL	N.BASICO	DESCRIPCION	CANTIDAD
2	B04070600055	B04070600055	TUERCA DE FLOTE DE TANQUE DE COMBUSTIBLE	4
3	B01090603565	B01090603565	TORNILLO DE SOPORTE DE TANQUE DE COMBUSTIBLE	2
4	08023J000020	08023J000020	ARANDELA DE SOPORTE DE TANQUE DE COMBUSTIBLE	2
5	50221J000001	50221J000001	BUJE DE SOPORTE DE TANQUE DE COMBUSTIBLE	2
6	50222J000001	50222J000001	BUJE DE HULE DE SOPORTE DE TANQUE DE COMBUSTIBLE	2
7	50018G530000	50018G530000	HULE DE SOPORTE DE TAPADERA DE TANQUE DE COMBUSTIBLE	2
8	B17010085003	B17010085003	ABRAZADERA DE MANGUERA DE COMBUTIBLE	2
9	50006G530000	50006G530000	HULE DE SOPORTE DE TANQUE DE COMBUSTIBLE	1
10	B16010521601	B16010521601	MANGUERA DE COMBUSTIBLE	1
11	50310J860000	50310J860000	VALVULA DE TANQUE DE COMBUSTIBLE/RK150	1
12	B01090601665	B01090601665	TORNILLO DE VALVULA DE TANQUE DE COMBUSTIBLE	2
15	50002K020000	50002K020000	ANILLO EN O DE FLOTE DE TANQUE DE COMBUSTIBLE	1
16	50100U15F902	50100U15F902	TANQUE DE COMBUSTIBLE ROJO	1
16	50100U15WF02	50100U15WF02	TANQUE DE COMBUSTIBLE BLANCO	1
16	50100U15B802	50100U15B802	TANQUE DE COMBUSTIBLE GRIS	1
16	50100U15U602	50100U15U602	TANQUE DE COMBUSTIBLE VERDE	1
16	50100U15K102	50100U15K102	TANQUE DE COMBUSTIBLE AZUL	1
16	50100U15BC02	50100U15BC02	TANQUE DE COMBUSTIBLE NEGRO	1
16	50100U15032Z	50100U15032Z	TANQUE DE COMBUSTIBLE ROJO/RK150	1
16	50100U15033Z	50100U15033Z	TANQUE DE COMBUSTIBLE BLANCO/RK150	1
16	50100U15034Z	50100U15034Z	TANQUE DE COMBUSTIBLE GRIS/RK150	1
16	50100U15035Z	50100U15035Z	TANQUE DE COMBUSTIBLE NEGRO/RK150	1
16	50100U15036Z	50100U15036Z	TANQUE DE COMBUSTIBLE VERDE/RK150	1
16	50100U15037Z	50100U15037Z	TANQUE DE COMBUSTIBLE AZUL/RK150	1
17	50005U060000	50005U060000	HULE DE TANQUE DE COMBUSTIBLE DELATEROS	2
18	50800U150000	50800U150000	FLOTE DE TANQUE DE COMBUSTIBLE/RK150	1
19	05535U15F901	05535U15F901	CALCOMANIA RK	2

FIG 8 - C FUEL TANK SIDE COVER ASSY.

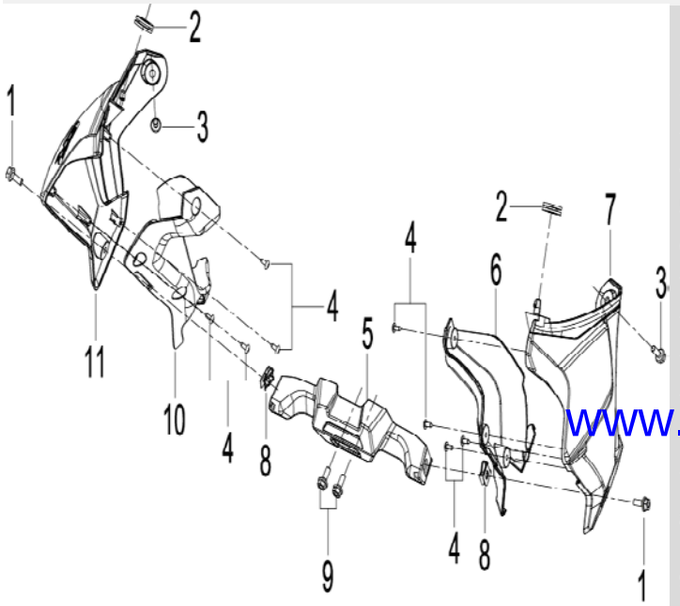

www.seacubemoto.com

ITEM	NUMERO ORIGINAL	N.BASICO	DESCRIPCION	CANTIDAD
1	B01090601665	B01090601665	TORNILLO DE SOPORTE TAPADERA DE TANQUE DE COMBUSTIBLE	2
2	65618J000000	65618J000000	HULE DE TAPADERA DE TANQUE DE COMBUSTIBLE	2
3	B01090601665	B01090601665	TORNILLO DE TAPADERA DE TANQUE DE COMBUSTIBLE	2
4	B05074201305	B05074201305	TORNILLO DE TAPADERA DE TANQUE DE COMBUSTIBLE	8
5	65673U150000	65673U150000	SOPORTE DE TAPADERAS DE TANQUE DE COMBUSTIBLE	1
6	65671U150000	65671U150000	SOPORTE DE TAPADERA DE TANQUE IZQUIERDA/RK150	1
7	50015U15F900	50015U15F900	TAPADERA DE TANQUE IZQUIERDA ROJA/RK150	1
7	50015U15WF00	50015U15WF00	TAPADERA DE TANQUE IZQUIERDA BLANCO/V	1
7	50015U15U600	50015U15U600	TAPADERA DE TANQUE IZQUIERDA VERDE/RK150	1
7	50015U15BC00	50015U15BC00	TAPADERA DE TANQUE IZQUIERDA NEGRA/RK150	1
7	50015U15B800	50015U15B800	TAPADERA DE TANQUE IZQUIERDA GRIS/RK150	1
7	50015U15K100	50015U15K100	TAPADERA DE TANQUE IZQUIERDA AZUL/RK150	1
8	65625J560000	65625J560000	TUERCA DE TAPADERA DE TANQUE DE COMBUSTIBLE	2
9	B01090601665	B01090601665	TORNILLO DE SOPORTE DE TAPADERAS DE TANQUE DE COMBUSTIBLE	2
10	65672U150000	65672U150000	SOPORTE DE TAPADERA DE TANQUE DERECHA/RK150	1
11	50016U15F900	50016U15F900	TAPADERA DE TANQUE DERECHA ROJA/RK150	1
11	50016U15WF00	50016U15WF00	TAPADERA DE TANQUE DERECHA BLANCA/RK150	1
11	50016U15U600	50016U15U600	TAPADERA DE TANQUE DERECHA VERDE/RK150	1
11	50016U15BC00	50016U15BC00	TAPADERA DE TANQUE DERECHA NEGRO/RK150	1
11	50016U15B800	50016U15B800	TAPADERA DE TANQUE DERECHA GRIS/RK150	1
11	50016U15K100	50016U15K100	TAPADERA DE TANQUE DERECHA AZUL/RK150	1

FIG 9 - S' REAR SWINGING ARM ASSY.

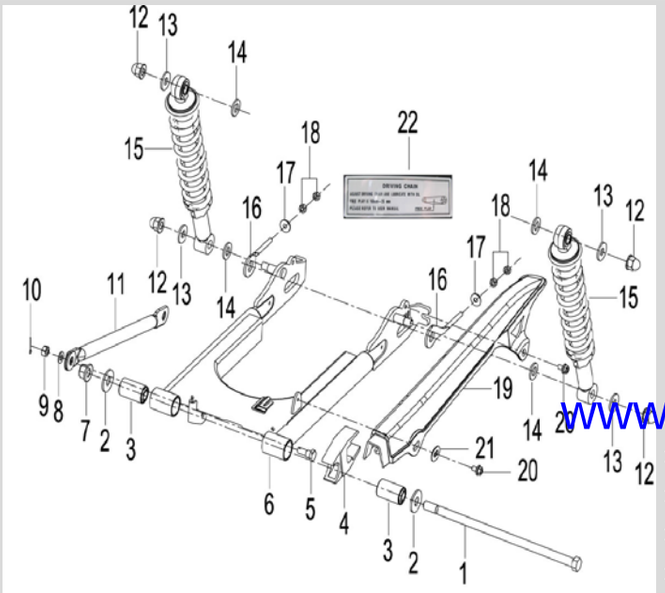

www.seacubemoto.com

ITEM	NUMERO ORIGINAL	N.BASICO	DESCRIPCION	CANTIDAD
1	53001J040004	53001J040004	EJE DE HORQUILLA TRASERA/RK150	1
2	08041J570000	08041J570000	ARANDELA DE EJE DE HORQUILLA TRASERA/RK150	2
3	53200J040000	53200J040000	BUJE DE EJE DE HORQUILLA TRASERA/RK150	2
4	53004U060000	53004U060000	HULE DE CADENA DE TRACCION/RK150	1
5	53011G120050	53011G120050	TORNILLO DE HULE DE CADENA DE TRACCION/RK150	1
6	53100U060002	53100U060002	HORQUILLA TRASERA	1
7	B04171212545	B04171212545	TUERCA DE EJE DE RUEDA DELANTERA/RK150	1
8	B07030001005	B07030001005	ARANDELA DE PROTECTOR DE SILENCIADOR DE ESCAPE/RK150	1
9	B04000800055	B04000800055	TUERCA DE BARRA TENSORA DE LLANTA TRASERA/ RKS150S-SPORT	1
10	B09000201 8A5	B090002018A5	CHAVETA DE EJE DE HORQUILLA TRASERA	1
11	53300G530100	53300G530100	BARRA TENSORA DE BUFA TRASERA/RK150	1
12	08052J000000	08052J000000	TUERCA DE AMORTIGUADOR	4
13	63013J000050	63013J000050	ARANDELA DE AMORTIGUADOR	4
14	B07030001205	B07030001205	ARANDELA DE AMORTIGUADOR	4
15	63800U150000	63800U150000	AMORTIGUADOR TRASERO/RK150	2
16	53231G530000	53231G530000	AJUSTADOR DE CADENA DE TRACCION/RK150	2
17	B07020000605	B07020000605	ARANDELA DE AJUSTADOR DE CADENA DE TRACCION	2
18	B04000600055	B04000600055	TUERCA DE AJUSTADOR DE CADENA DE TRACCION	4
19	60101U060001	60101U060001	CUBRE CADENA/RK150	1
20	B01090601065	B01090601065	TORNILLO DE CUBRE CADENA	2
21	60025J040020	60025J040020	ARANDELA DE CUBRE CADENA	1
22	05551J000010	05551J000010	CALCOMANIA DE AJUSTE DE CADENA	1

FIG 10 - REAR WHEEL ASSY.

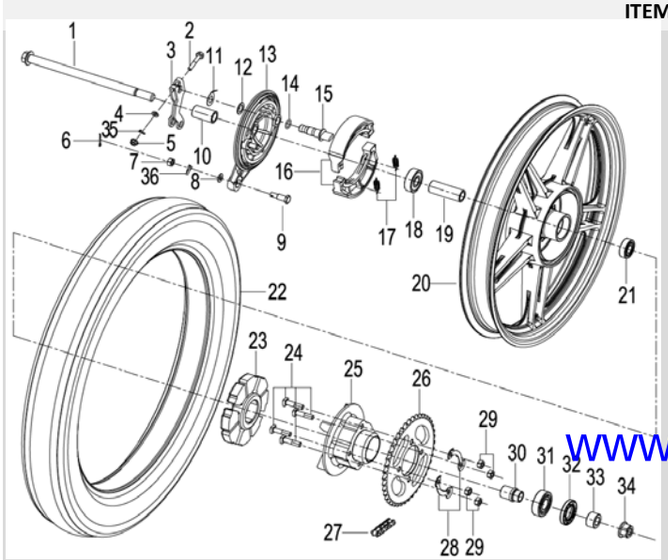

www.seacubemoto.com

ITEM	NUMERO ORIGINAL	N.BASICO	DESCRIPCION	CANTIDAD
1	54004J020002	54004J020002	EJE DE RUEDA TRASERA/RKS 150	1
2	B01090603565	B01090603565	TORNILLO DE LEVA DE FRENO TRASERO	1
3	54007J000010	54007J000010	LEVA DE FRENO TRASERO/RK150	1
4	B07030000605	B07030000605	ARANDELA DE LEVA DE FRENO TRASERO	1
5	B04070600055	B04070600055	TUERCA DE LEVA DE FRENO TRASERO	1
6	B090002018A5	B090002018A5	CHAVETA DE LEVA DE FRENO TRASERO	1
7	B04000800055	B04000800055	TUERCA DE BARRA TENSORA DE LLANTA TRASERA/ RKS150S-SPORT	1
8	54017J04000A	54017J04000A	ARANDELA DE BARRA TENSORA	1
9	54023J04005A	54023J04005A	TORNILLO DE BARRA TENSORA	1
10	54005U150000	54005U150000	BUJE DE EJE DE RUEDA TRASERA DERECHO	1
11	44002J040010	44002J040010	ARANDELA INDICADORA DE EJE DE RUEDA TRASERA	1
12	08022J000000	08022J000000	ARANDELA	1
13	54400J00BA00	54400J00BA00	TAPADERA DE BUFA TRASERA/RK150	1
14	54021J000000	54021J000000	ANILLO EN O	1
15	54003J000000	54003J000000	EJE DE LEVA DE FRENO TRASERO	1
16	54200J000001	54200J000001	FRICCIONES TRASERAS/RKS 150	2
17	54001J000000	54001J000000	RESORTE DE FRICCIONES/RKV200 CLASSIC,RKS150 CLASSIC	2
18	B12016030200	B12016030200	BALINERA DE RUEDA TRASERA G6302-2RS/QJ250-3-1A/SUPERLIGHT-20	1
19	54006J000000	54006J000000	BUJE DE EJE DE RUEDA TRASERA INTERNO	1
20	54100J900010	54100J900010	RIN TRASERO/RK150	1
21	B12016020200	B12016020200	BALINERA DE BUFA 6202-RS QJ250H/RKV200 GSREEM A B12046030200	1
22	B1411300183Z	B1411300183Z	LLANTA TRASERA 3.00-18 CORDIAL/RK150	1
23	54024J000000	54024J000000	HULE DE CATARINA/RKV-200S	1
24	60015J000010	60015J000010	TORNILLO DE CATARINA DE TRACCION/RKV200 CLASSIC,RKS150 CLASS	4
25	60001J000020	60001J000020	PORTA CATARINA DE TRACCION/RK150	1
26	60002J000000	60002J000000	CATARINA DE TRACCION 40/RKV 200S	1
27	B1502H1104B0	B1502H1104B0	CADENA DE TRACCION PASO 428H-1X104/RK150	1
28	60004J000050	60004J000050	ARANDELA DE SUGURIDAD DE CATARINA /RKV200 CLASSIC,RKS150 CLA	2
29	B04000800055	B04000800055	TUERCA DE BARRA TENSORA DE LLANTA TRASERA/ RKS150S-SPORT	4
30	60006J000001	60006J000001	BUJE DE PORTA CATARINA IZQUIERDO	1
31	B12016020400	B12016020400	BALINERA DE PORTA CATARINA 6204/ RKIII 125 GS7RKS150 GS	1
32	60200J000001	60200J000001	SELLO DE BALINERA DE PORTA CATARINA /RKV200 CLASSIC,RKS150 C	1
33	54016J000A50	54016J000A50	BUJE DE EJE DE RUEDA IZQUIERDO	1
34	B04171415045	B04171415045	TUERCA DE EJE DE RUEDA TRASERO	1
35	B07000000605	B07000000605	ARANDELA DE PRESION	1

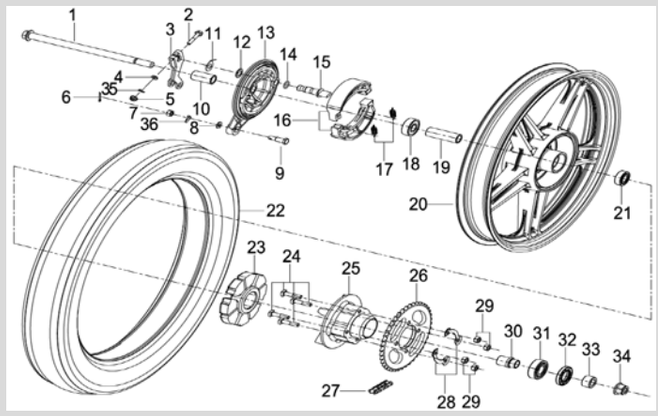

36	B07000000805	B07000000805	ARANDELA DE PRESION	1

www.seacubemoto.com

SEACUBE
ONE-STOP PARTS SOLUTION

FIG 11 - FRAME BODY ASSY.

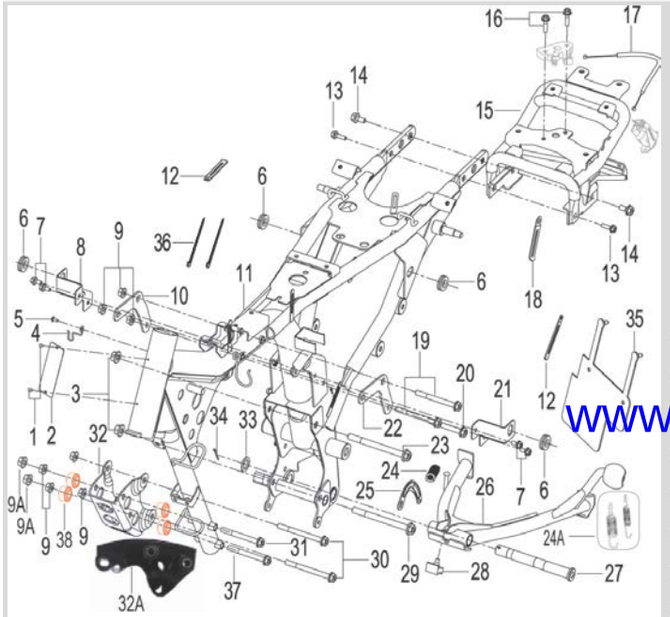

www.seacubemoto.com

ITEM	NUMERO ORIGINAL	N.BASICO	DESCRIPCION	CANTIDAD
1	B10000300600	B10000300600	REMACHE DE PLACA DE CHASIS	2
2	57001G530008	57001G530008	PLACA DE CHASIS	1
3	B04181012555	B04181012555	TUERCA 10X1.25	2
5	B05074201305	B05074201305	TORNILLO DE GUIA DE CABLE	1
6	50018G530000	50018G530000	HULE DE TANQUE DE COMBUSTIBLE	6
7	B01090601265	B01090601265	TORNILLO 6X12	4
8	57961U150000	57961U150000	SOPORTE DE TAPADERA LATERAL DERECHA	1
9	B04070800055	B04070800055	TUERCA DE SOPORTE DE MOTOR	7
10	57009U060000	57009U060000	SOPORTE DE MOTOR SUPERIOR DERECHO	1
11	57100U150000	57100U150000	CHASIS	1
12	58430J000000	58430J000000	GUIA DE CABLE	2
13	B01090602065	B01090602065	TORNILLO 6X20	2
14	B01070801665	B01070801665	TORNILLO 8X16	2
15	65770U150000	65770U150000	SOPORTE DE GUARDAFANGO TRASERO/RK150	1
16	B02010602525	B02010602525	TORNILLO DE LLAVIN DE ASIENTO	2
17	58900U150000	58900U150000	CABLE DE ASIENTO TRASERO/RK150	1
18	58430J670000	58430J670000	ABRAZADERA	1
19	B01090807065	B01090807065	TORNILLO DE SOPORTE DE MOTOR SUPERIOR 8X70	2
20	B01090806565	B01090806565	TORNILLO DE SOPORTE DE MOTOR SUPERIOR 8X65	1
21	57969U150000	57969U150000	SOPORTE DE TAPADERA LATERAL IZQUIERDA	1
22	57008U060000	57008U060000	SOPORTE IZQUIERDO	1
23	B01591011365	B01591011365	TORNILLO DE SOPORTE DE MOTOR TRASERO	1
24	58502J040050	58502J040050	RESORTE DE PATA DE EMBANQUE DOBLE	1
25	58503J040010	58503J040010	PLACA DE RESORTE DE PATA DE EMBANQUE DOBLE	1
26	58520U060000	58520U060000	PATA DE EMBANQUE DOBLE/RK150	1
27	58501J040031	58501J040031	EJE DE PATA DE EMBANQUE DOBLE	1
28	58507J040000	58507J040000	HULE DE PATA DE EMBANQUE DOBLE	1
29	B01591011365	B01591011365	TORNILLO DE SOPORTE DE MOTOR TRASERO 10X1.25X113	1
30	B01090809065	B01090809065	TORNILLO DE SOPORTE DE MOTOR FRONTAL 10X1.25X90	2
31	B01090808065	B01090808065	TORNILLO DE SOPORTE DE MOTOR FRONTAL 8X80	1
32	57011J04000A	57011J04000A	SOPORTE DE MOTOR FRONTAL	1
33	08025J000000	08025J000000	ARANDELA 17.5X26X2.5	1
34	B090003025A5	B090003025A5	CHAVETA DE EJE DE PEDAL DE FRENO TRASERO	1
35	59451J020000	59451J020000	HULE DE GUARDAFANGO TRASERO	1
36	40098B450000	40098B450000	ABRAZADERA PLASTICA 3X150	2
37	B01090808065	B01090808065	TORNILLO DE SOPORTE DE MOTOR FRONTAL 8X80	1

FIG 12 - PEDALING ASSY.

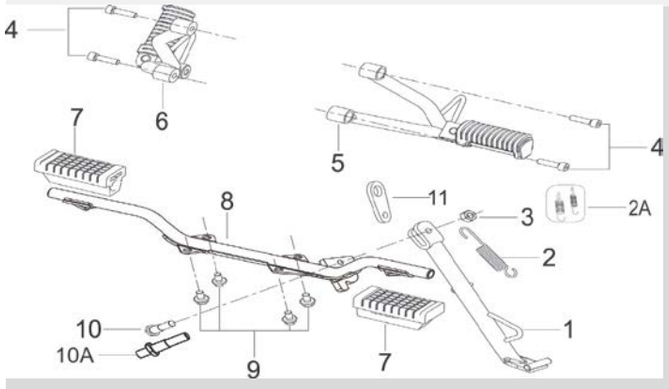

ITEM	NUMERO ORIGINAL	N.BASICO	DESCRIPCION	CANTIDAD
1	58700J040012	58700J040012	PATA LATERAL DE EMBANQUE/RK150	1
2	57003J040050	57003J040050	RESORTE DE PATA LATERAL DE EMBANQUE/RK150	1
3	B04011012555	B04011012555	TORNILLO DE PATA LATERAL DE EMBANQUE	1
4	B02050803065	B02050803065	TORNILLO DE APOYAPIE TRASERO	4
5	58260U150001	58260U150001	APOYAPIE TRASERO IZQUIERDO/RK150	1
6	58280U150001	58280U150001	APOYAPIE TRASERO DERECHO/RK150	1
7	58221J040000	58221J040000	HULE DE APOYA PIE DELNATERO/RK150	2
8	58610U150000	58610U150000	ESTRIBO DE APOYAPIE DENATERO/RK150	1
9	B01090801665	B01090801665	TORNILLO DE ESTRIBO APOYAPIE DELANTERO	4
10	57005J040000	57005J040000	TORNILLO DE PATA LATERAL DE EMBANQUE 10X1.25X38	1

www.seacubemoto.com

SEACUBE
ONE-STOP PARTS SOLUTION

FIG 13 - SODE COVER ASSY.

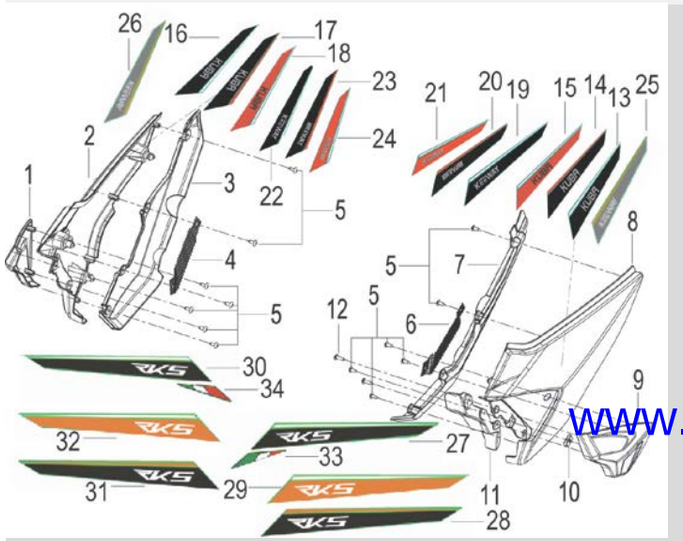

www.seacubemoto.com

ITEM	NUMERO ORIGINAL	N.BASICO	DESCRIPCION	CANTIDAD
1	65622U15HT00	65622U15HT00	TAPADERA LATERAL DECORATIVA DERECHA/RK150	1
2	65602U15F900	65602U15F900	TAPADERA LATERAL DERECHA ROJO	1
2	65602U15WF00	65602U15WF00	TAPADERA LATERAL DERECHA BLANCO	1
2	65602U15B800	65602U15B800	TAPADERA LATERAL DERECHA GRIS	1
2	65602U15U600	65602U15U600	TAPADERA LATERAL DERECHA VERDE	1
2	65602U15BC00	65602U15BC00	TAPADERA LATERAL DERECHA NEGRO	1
2	65602U15K100	65602U15K100	TAPADERA LATERAL DERECHA AZUL	1
2	65601U15030Z	65601U15030Z	TAPADERA LATERAL DERECHA ROJA/RK150	1
2	65601U15031Z	65601U15031Z	TAPADERA LATERAL DERECHA BLANCO/RK150	1
2	65601U15032Z	65601U15032Z	TAPADERA LATERAL DERECHA GRIS OSCURO/RK150	1
2	65601U15033Z	65601U15033Z	TAPADERA LATERAL DERECHA GRIS OSCURO/RK150	1
2	65601U15034Z	65601U15034Z	TAPADERA LATERAL DERECHA VERDE/RK150	1
2	65601U15035Z	65601U15035Z	TAPADERA LATERAL DERECHA AZUL/RK150	1
3	65604U15HT00	65604U15HT00	TAPADERA LATERAL INFERIOR DERECHA GRIS/RK150	1
4	65306U150000	65306U150000	NET DERECHO/RK150	1
5	B05074201305	B05074201305	TORNILLO DE TAPADERA LATERAL	11
6	65305U150000	65305U150000	NET IZQUIERDO/RK150	1
7	65603U15HT00	65603U15HT00	TAPADERA LATERAL INFERIOR IZQUIERDA GRIS/RK150	1
8	65601U15F900	65601U15F900	TAPADERA LATERAL IZQUIERDA ROJO	1
8	65601U15WF00	65601U15WF00	TAPADERA LATERAL IZQUIERDA BLANCO	1
8	65601U15U600	65601U15U600	TAPADERA LATERAL IZQUIERDA GRIS	1
8	65601U15BC00	65601U15BC00	TAPADERA LATERAL IZQUIERDA NEGRO	1
8	65601U15B800	65601U15B800	TAPADERA LATERAL IZQUIERDA GRIS	1
8	65601U15K100	65601U15K100	TAPADERA LATERAL IZQUIERDA AZUL/RK150	1
8	65602U15030Z	65602U15030Z	TAPADERA LATERAL IZQUIERDA ROJA/RK150	1
8	65602U15031Z	65602U15031Z	TAPADERA LATERAL IZQUIERDA BLANCO/RK150	1
8	65602U15032Z	65602U15032Z	TAPADERA LATERAL IZQUIERDA GRIS OSCURO/RK150	1
8	65602U15033Z	65602U15033Z	TAPADERA LATERAL IZQUIERDA GRIS OSCURO/RK150	1
8	65602U15034Z	65602U15034Z	TAPADERA LATERAL IZQUIERDA VERDE/RK150	1
8	65602U15035Z	65602U15035Z	TAPADERA LATERAL IZQUIERDA AZUL/RK150	1
9	65621U15HT00	65621U15HT00	TAPADERA LATERAL IZQUIERDA GRIS/RK150	1
10	65801T020020	65801T020020	TUERCA DE TAPADERA LATERAL	1
11	65608U150000	65608U150000	TAPADERA LATERAL DECORATIVA IZQUIERDA/RK150	1
12	B05074201605	B05074201605	TORNILLO DE TAPADERA LATERAL	2

FIG 14 - SEAT&REAR CARRIER&LEFT&RIGHT COVER

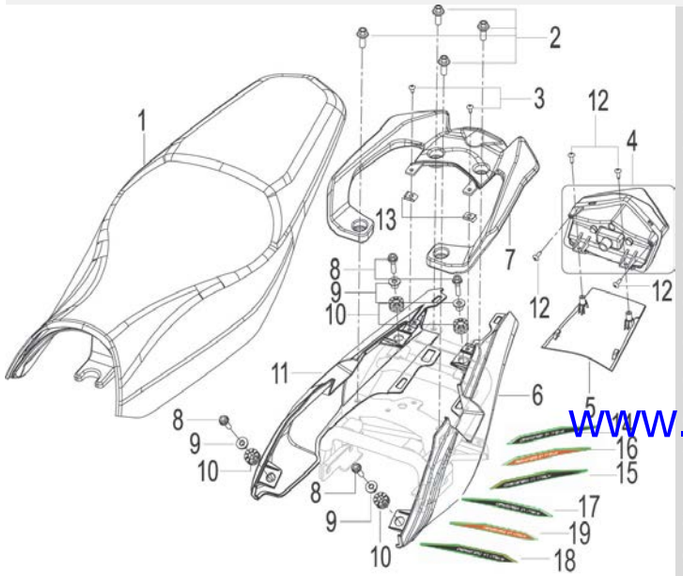

www.seacubemoto.com

ITEM	NUMERO ORIGINAL	N.BASICO	DESCRIPCION	CANTIDAD
1	51100U150000	51100U150000	ASIENTO/RK150	1
2	B01070802065	B01070802065	TORNILLO DE PARRILLA TRASERA 8X20	4
3	B05074201305	B05074201305	TORNILLO DE PARRILLA TRASERA 4.2X13	2
4	82000U150000	82000U150000	STOP TRASERO/RK150	1
5	65907U150000	65907U150000	TAPADERA DE STOP TRASERO/RK150	1
6	65901U15F900	65901U15F900	TAPADERA LATERAL DE ASIENTO IZQUIERDA ROJO/RK150	1
6	65901U15WF00	65901U15WF00	TAPADERA LATERAL DE ASIENTO IZQUIERDO BLANCO/RK150	1
6	65901U15U600	65901U15U600	TAPADERA LATERAL DE ASIENTO IZQUIERDO VERDE/RK150	1
6	65901U15BC00	65901U15BC00	TAPADERA LATERAL DE ASIENTO IZQUIERDO NEGRO/RK150	1
6	65901U15B800	65901U15B800	TAPADERA LATERAL DE ASIENTO IZQUIERDO GRIS/RK150	1
6	65901U15K100	65901U15K100	TAPADERA LATERAL DE ASIENTO IZQUIERDO AZUL/RK150	1
7	52002U15BG00	52002U15BG00	AGARRADERAS TRASERAS/RK150	1
8	B01090602565	B01090602565	TORNILLO DE SOPORTE DE MANECILLA DE CLUTCH/RKS150 CLASSIC	4
9	08310J210000	08310J210000	BUJE DE HULE DE TAPADERA LATERAL DE ASIENTO	4
10	65618J820000	65618J820000	HULE DE SOPORTE DE FAROL DELANTERO/RKS150 CLASSIC	4
11	65902U15F900	65902U15F900	TAPADERA LATERAL DE ASIENTO DERECHA ROJO/RK150	1
11	65902U15WF00	65902U15WF00	TAPADERA LATERAL DE ASIENTO DERECHA BLANCA/RK150	1
11	65902U15B800	65902U15B800	TAPADERA LATERAL DE ASIENTO DERECHA GRYS/RK150	1
11	65902U15U600	65902U15U600	TAPADERA LATERAL DE ASIENTO DERECHA VERDE/RK150	1
11	65902U15BC00	65902U15BC00	TAPADERA LATERAL DE ASIENTO DERECHA NEGRO/RK150	1
11	65902U15K100	65902U15K100	TAPADERA LATERAL DE ASIENTO DERECHA AZUL/RK150	1
12	B05074201605	B05074201605	TORNILLO DE STOP TRASERO 4.2X16	4
13	65801T020020	65801T020020	TUERCA	2

FIG 15 - REAR FENDER ASSY.

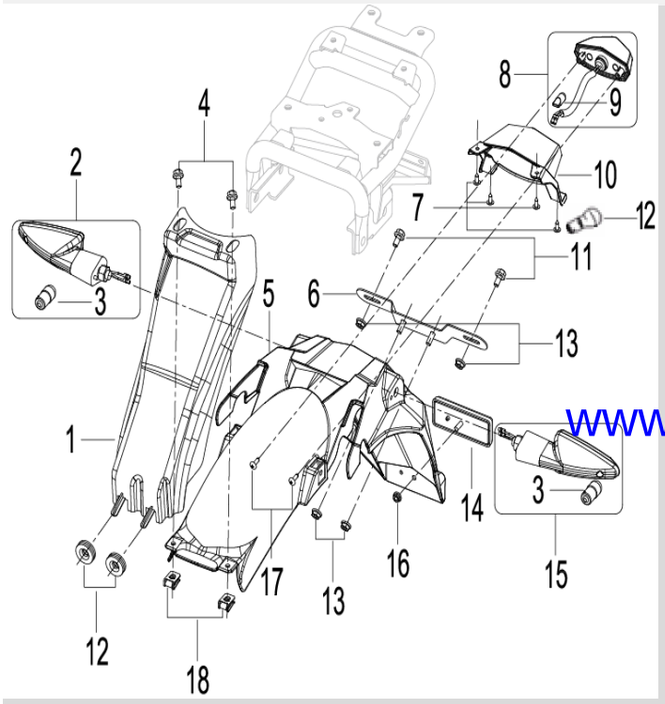

ITEM	NUMERO ORIGINAL	N.BASICO	DESCRIPCION	CANTIDAD
1	65731U060000	65731U060000	PARTE TRASERA DE GUARDAFANGO TRASERO/RK150	1
2	81700J820000	81700J820000	VIA TRASERA DERECHA/RKS 150	2
3	B24014020002	B24014020002	FOCO DE VIA	2
4	B01090602065	B01090602065	TORNILLO DE GUARDAFANGO TRASERO	1
5	65701U150000	65701U150000	GUARDAFANGO TRASERO/RK150	1
6	08250U150000	08250U150000	PORTA PLACA TRASERO/RK150	4
7	B05074201305	B05074201305	TORNILLO DE SOPORTE DE LUZ DE PLACA	1
8	82900T750000	82900T750000	LUZ DE PORTA PLACA/RK150	1
9	B24013120000	B24013120000	FOCO DE FAROL DELANTERO 12V/5W/SUPERLIGHT 200	1
10	65722U150000	65722U150000	SOPORTE DE LUZ DE PORTA PLACA/RK150	2
11	B01090601665	B01090601665	TORNILLO DE PORTA PLACA	2
12	50018G530000	50018G530000	FOCO DE STOP	4
13	B04070600055	B04070600055	TUERCA DE PORTA PLACA	1
14	86500T030001	86500T030001	REFLECTOR TRASERO	1
15	81500J820000	81500J820000	VIA TRASERA IZQUIERDA/RKS 150	1
16	B04070500055	B04070500055	TUERCA DE REFLECTOR TRASERO	2
17	B05074201605	B05074201605	TORNILLO DE LUZ DE PORTA PLACA	2
18	65625J560000	65625J560000	TUERCA DE GUARDAFANGO TRASERO	

www.seacubemoto.com

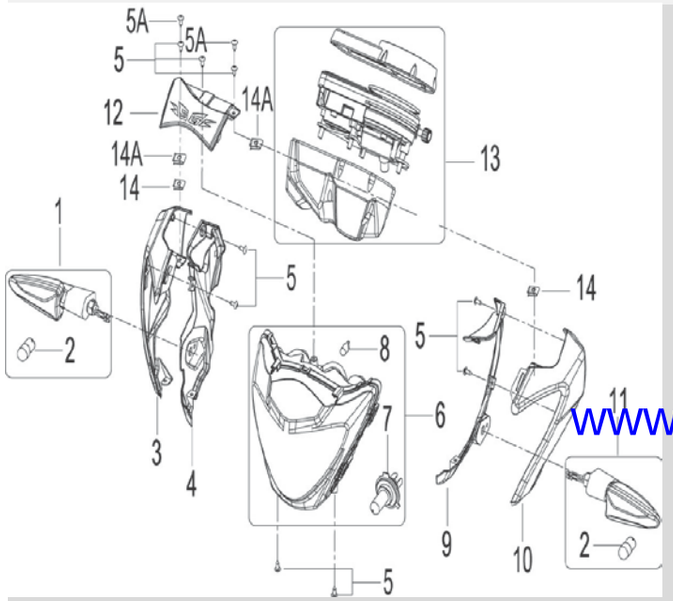

FIG 16 - HEAD LIGHT ASSY.

ITEM	NUMERO ORIGINAL	N.BASICO	DESCRIPCION	CANTIDAD
1	81300J820000	81300J820000	VIA DELANTERA DERECHA/RKS 150	1
2	B24014020002	B24014020002	FOCO DE VIA	2
3	65531U15F900	65531U15F900	CUBIERTA DE FAROL DELANTERO DERECHO ROJO/RK150	1
3	65531U15WF00	65531U15WF00	CUBIERTA DE FAROL DELANTERO DERECHO BLANCO/RK150	1
3	65531U15B800	65531U15B800	CUBIERTA DE FAROL DELANTERO DERECHO GRIS/RK150	1
3	65531U15U600	65531U15U600	CUBIERTA DE FAROL DELANTERO DERECHO VERDE/RK150	1
3	65531U15BC00	65531U15BC00	CUBIERTA DE FAROL DELANTERO DERECHO NEGRO/RK150	1
3	65531U15K100	65531U15K100	CUBIERTA DE FAROL DELANTERO DERECHO AZUL/RK150	1
4	65231U150000	65231U150000	SOPORTE DE VIA DELANTERA DERECHA	1
5	B05074201305	B05074201305	TORNILLO DE SPORTE DE VIA DELANTERA DERECHA	9
5A	B05004801305	B05004801305	TORNILLO DE CUBIERTA DE FAROL DELANTERO SUPERIOR	2
6	80000J940000	80000J940000	FAROL DELANTERO COMPLETO/RK150	1
7	B240103200F0	B240103200F0	FOCO DE FARO DELANTERO/RKIII 125	1
8	B24010321180	B24010321180	FOCO DE VIA DELANTERA MUELITA	1
9	65221U150000	65221U150000	SOPORTE DE VIA DELANTERA IZQUIERDA	1
10	65521U15F900	65521U15F900	CUBIERTA DE FAROL DELANTERO IZQUIERDO ROJO/RK150	1
10	65521U15WF00	65521U15WF00	CUBIERTA DE FAROL DELANTERO IZQUIERDO BLANCO/RK150	1
10	65521U15B800	65521U15B800	CUBIERTA DE FAROL DELANTERO IZQUIERDO GRIS/RK150	1
10	65521U15U600	65521U15U600	CUBIERTA DE FAROL DELANTERO IZQUIERDO VERDE/RK150	1
10	65521U15BC00	65521U15BC00	CUBIERTA DE FAROL DELANTERO IZQUIERDO NEGRO/RK150	1
10	65521U15K100	65521U15K100	CUBIERTA DE FAROL DELANTERO IZQUIERDO AZUL/RK150	1
11	81100J820000	81100J820000	VIA DELANTERA IZQUIERDA/RKS 150	1
12	65501U150000	65501U150000	CUBIERTA DE FAROL DELANTERO SUPERIOR	1
13	70000U150000	70000U150000	VELOCIMETRO/RK150	1
14	65801T020020	65801T020020	TUERCA DE CUBIERTA DE FAROL DELANTERO SUPERIOR	2
14A	65802B310000	65802B310000	TUERCA DE CUBIERTA DE FAROL DELANTERO SUPERIOR	2

www.seacubemoto.com

SEACUBE
ONE-STOP PARTS SOLUTION

FIG 17 - ELECTRICAL EQUIPMENT ASSY.

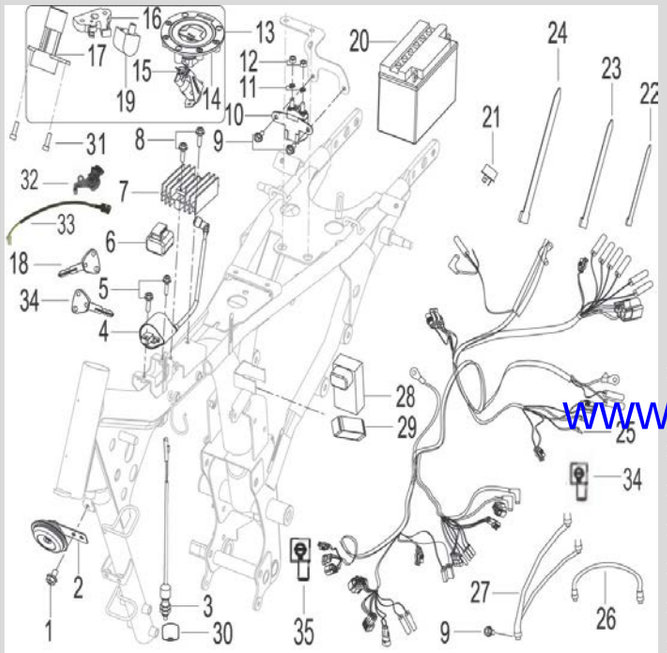

ITEM	NUMERO ORIGINAL	N.BASICO	DESCRIPCION	CANTIDAD
1	B01090801265	B01090801265	TORNILLO DE BOCINA 8X12	1
2	95100G120001	95100G120001	BOCINA/RK150	1
3	91030K670000	91030K670000	BULBO DE FRENO TRASERO/RKV200 CLASSIC	1
4	96200J010000	96200J010000	BOBINA DE ALTA/RK150	1
5	B01090602065	B01090602065	TORNILLO DE BOBINA DE ALTA 6X20	2
6	96400K010001	96400K010001	FLASH DE VIAS/QJ250-3-1A/RKS 150 REEM A 96400N30P000	1
7	299063070000	299063070000	REGULADOR DE VOLTAGE/RKS150-SPORT	1
8	B01090601665	B01090601665	TORNILLO DE REGULADOR DE VOLTAGE	2
9	B01090601265	B01090601265	TORNILLO DE RALAY DE ARRANQUE	3
10	94100B400000	94100B400000	RELAY/QJ250-3-1A	1
11	307000000603	307000000603	ARANDELA DE PRESION DE RELAY DE ARRANQUE	2
12	B04000600053	B04000600053	TUERCA DE RELAY DE ARRANQUE	2
13	88000U150012	88000U150012	JUEGO DE LLAVINES/RK150	1
14	88400J020000	88400J020000	TAPON DE TANQUE DE COMBUSTIBLE/RK150	1
15	88800J020000	88800J020000	LLAVIN DE BLOQUEO DE CHASIS/RK150	1
16	58800P250000	58800P250000	LLAVIN DE ASIENTO	1
17	88100U150010	88100U150010	LLAVIN DE ENCENDIDO/RK150	1
18	88900J00090X	88900J00090X	LLAVE DE LLAVIN DE ENCENDIDO	1
19	88300N030000	88300N030000	LLAVIN/QJ250	1
20	96100U150010	96100U150010	BATERIA 12N6.5B-3B	1
21	96700K060000	96700K060000	DIODO/RKIII 125	1
22	96001J000000	96001J000000	ABRAZADERA PLASTICA 150MM	1
23	96003J000000	96003J000000	ABRAZADERA PLASTICA 250MM	1
24	96004J000000	96004J000000	ABRAZADERA PLASTICA 300MM	1
25	92000U150000	92000U150000	ALAMBRADO/RK150	1
26	92200J000000	92200J000000	CABLE DE BATERIA	1
27	92500J570000	92500J570000	CABLE DE BATERIA	1
28	299053070030	299053070030	UNIDAD DEL C.D.I./RKV-200CG	1
29	96007B720000	96007B720000	HULE DE CDI	1
30	02693J000000	02693J000000	HULE DE BULBO DE FRENO TRASERO	1
31	B02070602022	B02070602022	TORNILLO DE LLAVIN DE ENCENDIDO	2
35	94118B910000	94118B910000	CUBIERTA DE ALAMBRE DE NEGATIVO	1

www.seacubemoto.com

FIG 18 - ENGINE ATTACHMENT ASSY.

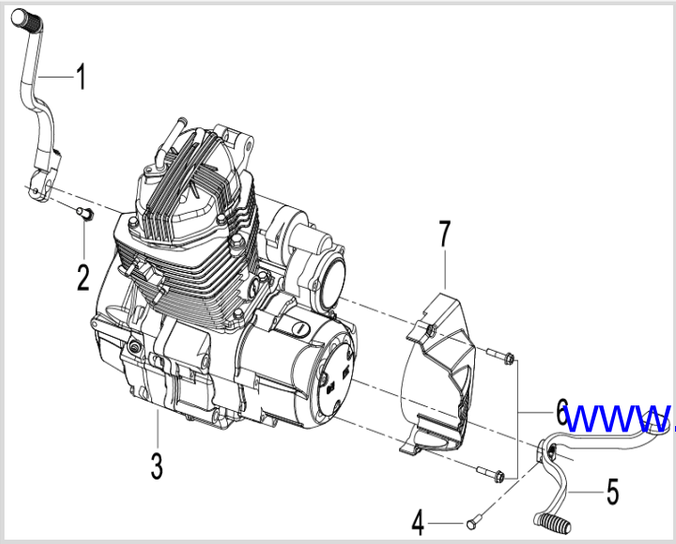

ITEM	NUMERO ORIGINAL	N.BASICO	DESCRIPCION	CANTIDAD
1	08350K330100	08350K330100	PATA DE CRANK/RK150	1
2	B01030802565	B01030802565	TORNILLO DE PATA DE CRANK	1
3	C2403120HN00	C2403120HN00	MOTOR COMPLETO	1
4	B01030602065	B01030602065	TORNILLO DE PEDAL DE CAMBIOS	1
5	08370J150100	08370J150100	PEDAL DE CAMBIOS/RK150	1
6	B01070603565	B01070603565	TORNILLO DE TAPADERA DE SPROCKET	2
7	169054030140	169054030140	TAPADERA DE ESPROCKET/RK150	1

www.seacubemoto.com

FIG 19 - TOOL KIT ASSY.

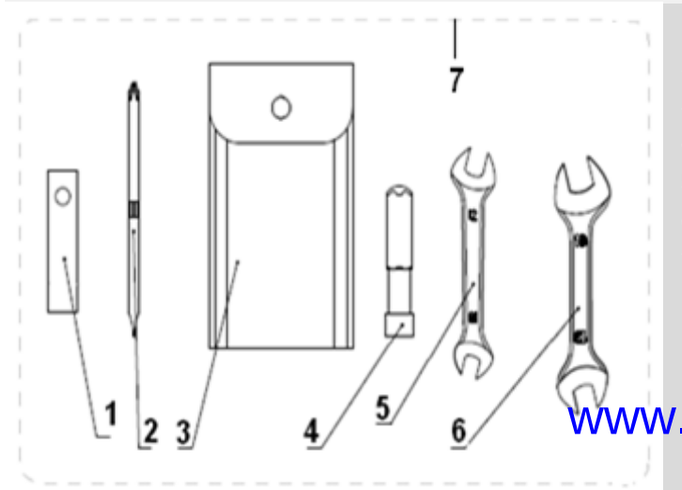

ITEM	NUMERO ORIGINAL	N.BASICO	DESCRIPCION	CANTIDAD
1	02102J000000	02102J000000	CUBO PARA BUJIAS	1
2	02103J000000	02103J000000	DESATORNILLADOR	1
3	02110J000000	02110J000000	BOLSA DE HERRAMIENTAS/RKV200 CLASSIC	1
4	02106J000000	02106J000000	SOPORTE DE DESATORNILLADOR	1
5	B20011001203	B20011001203	LLAVE ABIERTA 10-12	1
6	B20011301603	B20011301603	LLAVE ABIERTA 13-16	1
7	02100J000011	02100J000011	JUEGO DE HERRAMIENTAS	1

www.seacubemoto.com

R K 150

MOTOR

FIG 1 - C COVER CYLINDER HEAD ASSY

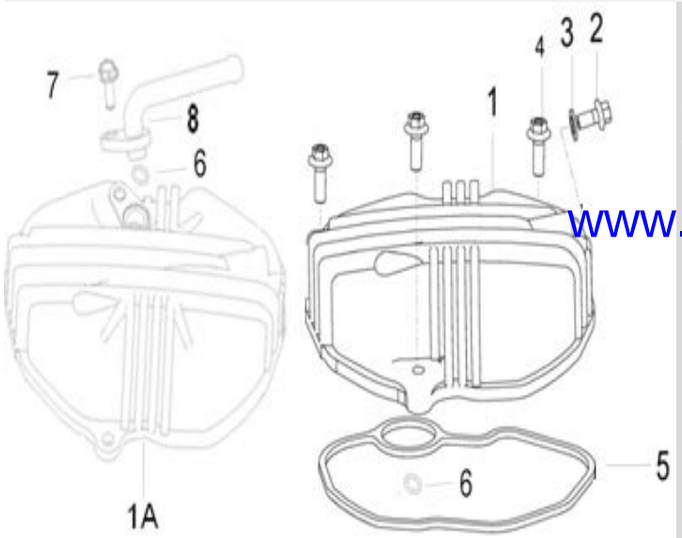

ITEM	NUMERO ORIGINAL	N.BASICO	DESCRIPCION	CANTIDAD
1	109013070090	109013070090	TAPADERA DE VALVULAS DE CULATA	1
2	B01070601266	B01070601266	TORNILLO DE TAPADERA DE VALVULAS DE CULATA	1
3	150013070000	150013070000	ARANDELA DE TORNILLO DE VALVULA DE CULATA	1
4	B01070602866	B01070602866	TORNILLO DE TAPADERA DE VALVULAS DE CULATA	3
5	109023070000	109023070000	EMPAQUE DE TAPADERA DE CULATA/SUPERLIGHT 200	1

www.seacubemoto.com

FIG 2 - G CYLINDER HEAD ASSY

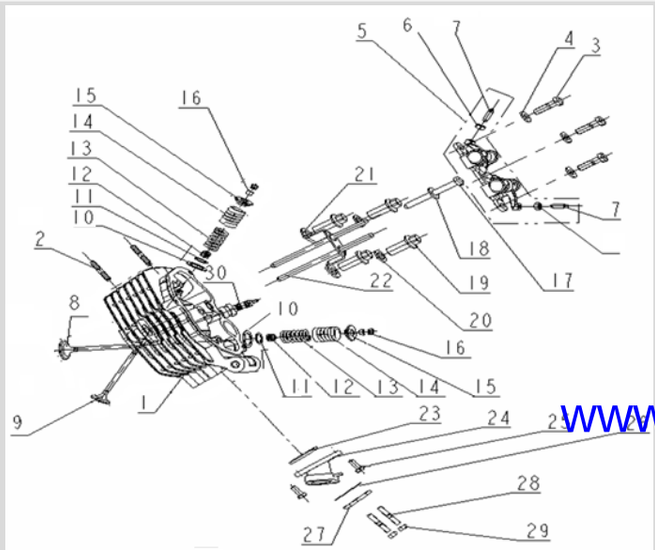

ITEM	NUMERO ORIGINAL	N.BASICO	DESCRIPCION	CANTIDAD
1	100024030020	100024030020	CULATA/RK150	1
2	120043070050	120043070050	TORNILLO DE ESCAPE DE CULATA	2
3	100423070000	100423070000	TORNILLO DE BASE DE BALANCINES	3
4	30505J01F000	30505J01F000	ARANDELA DE TORNILLO DE BASE DE BALANCINES	3
5	129133070002	129133070002	JUEGO DE BALANCINES/RKV200 CLASSIC/RK150	1
6	30302J01F000	30302J01F000	TUERCA DE AJUSTE DE BALANCIN/RKV200 CLASSIC	2
7	30303J01F000	30303J01F000	TORNILLO DE AJUSTE DE BALANCIN/RKV200 CLASSIC	2
8	129184030001	129184030001	VALVULA DE ADMISION/RKS150 CLASSIC/RK150	1
9	129194030001	129194030001	VÁLVULA DE ESCAPE/RKS150 CLASSIC/RK150	1
10	120023070060	120023070060	AIENTO DE RESORTE DE VALVULA EXTERNO	2
11	120183070000	120183070000	ASIENTO DE RESORTE DE VALVULA/RKV200 CLASSIC	2
12	120123070000	120123070000	SELLO DE VALVULA/SUPERLIGHT 200/RK150	2
13	129263070010	129263070010	RESORTE DE VALVULA INTERNO	2
14	129253070010	129253070010	RESORTE DE VALVULA INTERNO/RK150	2
15	129203070002	129203070002	ASIENTO DE RESORTE DE VALVILA SUPERIOR	2
16	129223070002	129223070002	CUÑA DE VALVULA	4
17	100103070010	100103070010	TORNILLO DE CULATA	1
18	150135050010	150135050010	ARANDELA DE TORNILLO DE CULATA	1
19	10008307001X	10008307001X	TUERCA DE TORNILLO DE CULATA	4
20	B07050001202	B07050001202	ARANDELA DE TUERCA DE CULATA	2
21	10011307001X	10011307001X	PLACA DE GUIA/RKV200 CLASSIC	1
22	120103070020	120103070020	VARILLA DE EMPUJE DE BALANCINES/RKS150 CLASSIC	2
23	26307J01F000	26307J01F000	ANILLO EN O DE INSULADOR DE CARBURADOR/ RKV200 CLASSIC	1
24	110083070020	110083070020	TUBO DE ADMISION DE CARBURADOR	1
25	B01070602066	B01070602066	TORNILLO DE TUBO DE ADMISION DE CARBURADOR	2
26	110093070030	110093070030	ANILLO EN O DE INSULADOR DE CARBURADOR	1
27	119073070000	119073070000	INSULADOR DE CARBURADOR/RKV200 CLASSIC	1
28	150393070030	150393070030	TORNILLO DE TUBO DE ADMISION DE CARBURADOR	2
29	B04000600056	B04000600056	TUERCA DE TUBO DE ADMISION DE CARBURADOR	2
30	299073070000	299073070000	BUJIA DE MOTOR	1

www.seacubemoto.com

FIG 3 - CINTAKE&EXHAUST MECHANISM

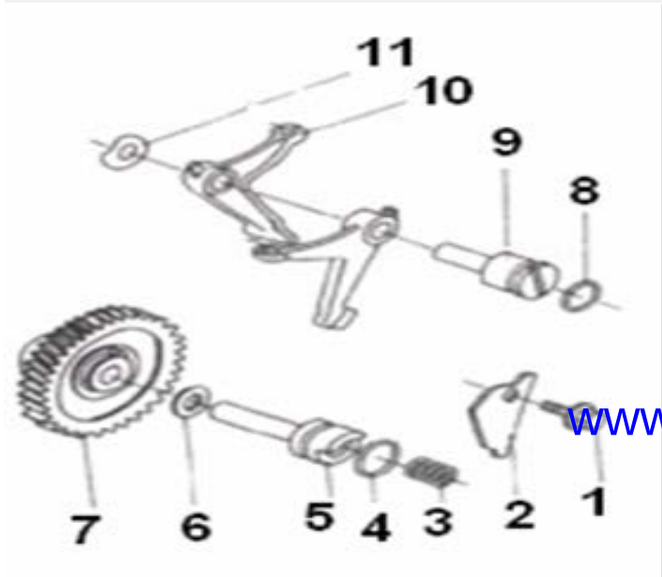

ITEM	NUMERO ORIGINAL	N.BASICO	DESCRIPCION	CANTIDAD
1	B01070601463	B01070601463	TORNILLO DE PLACA DE FIJASION	1
2	150153070000	150153070000	PLACA DE FIJASION	1
3	150163070000	150163070000	RESORTE DE EJE DE ENGRANAJE DE LEVAS	1
4	150283070000	150283070000	ANILLO EN O DE EJE DE ENGRANAJE DE LEVAS	1
5	129074030000	129074030000	EJE DE LEVAS DE CULATA/RKV200 CLASSIC	1
6	150173070000	150173070000	ARANDELA DE EJE DE LEVAS	1
7	129093070001	129093070001	ENGRANAJE DE LEVA DE CULATA/RKV200 CLASSIC	1
8	130033070000	130033070000	ANILLO EN O DE EJE DE BALANCIN DE VALVULAS	1
9	129293070010	129293070010	EJE DE BALANCIN DE VALVULAS	1
10	120203070010	120203070010	BALANCIN INFERIOR/SUPERLIGHT-200/RK150	2
11	130013070000	130013070000	ARANDELA DE EJE DE BALANCIN DE VALVULAS	1

www.seacubemoto.com

FIG 4 - C CYLINDER for 150cc

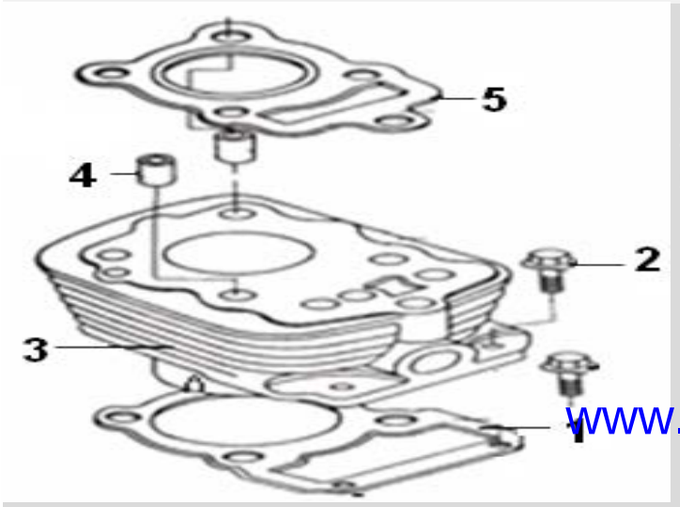

ITEM	NUMERO ORIGINAL	N.BASICO	DESCRIPCION	CANTIDAD
1	139025100010	139025100010	EMPAQUE DE CILINDRO/SUPERLIGHT 200/RK150	1
2	B01070602566	B01070602566	TORNILLO DE CILINDRO	2
3	139014030061	139014030061	CILINDRO/RK150	1
4	27105J01F000	27105J01F000	PIN GUIA DE CILINDRO	2
5	139024030040	139024030040	EMPAQUE DE CULATA/RKS150 CLASSIC	1

www.seacubemoto.com

FIG 5 - C CLUTCH COVER ASSY

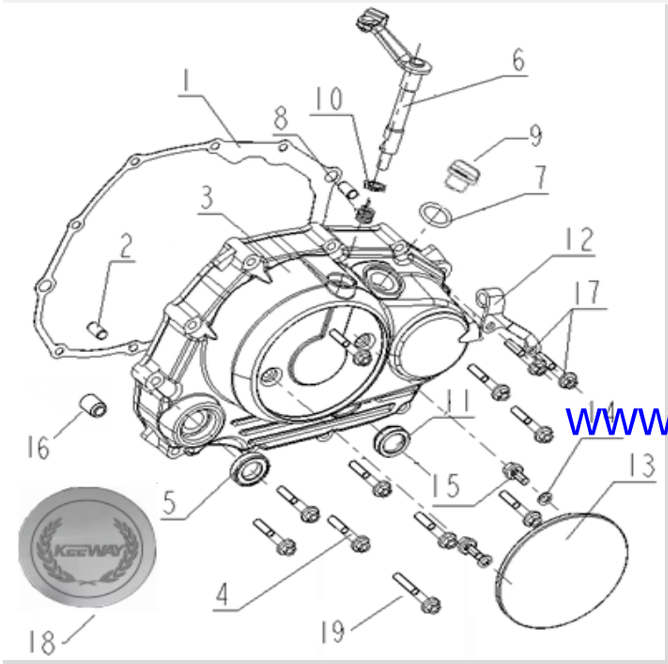

ITEM	NUMERO ORIGINAL	N.BASICO	DESCRIPCION	CANTIDAD
1	169113070020	169113070020	EMPAQUE DE TAPADERA DE PRENSA/RK150	1
2	160073070000	160073070000	PIN GUIA DE TAPADERA DE PRENSA	2
3	16910307008S	16910307008S	TAPADERA DE PRENSA GRIS/RK150	1
4	B01070603866	B01070603866	TORNILLO DE TAPADERA DE PRENSA 6X38	9
5	160013070000	160013070000	SELLO DE TAPADERA DE PRENSA 16X28X7/SUPERLIGHT 200	1
6	209043070020	209043070020	LEVA DE CLUTCH/RK150	1
7	160063070000	160063070000	ANILLO EN O DE TAPON DE LLENADO DE ACEITE DE MOTOR	1
8	200034050000	200034050000	TAPON DE LLENADO DE ACEITE DE MOTOR	1
9	160063090060	160063090060	TAPON DE LLENADO DE ACEITE DE MOTOR/RK150	1
10	200001050000	200001050000	SELLO DE LEVA DE CLUTCH 12X18X5 /SUPERLIGHT 200	1
11	160083090000	160083090000	LENTE DE NIVEL DE ACEITE/CRUISER 250	1
12	150383070030	150383070030	SOPORTE DE CABLE DE CLUTCH	1
13	169143070169	169143070169	TAPADERA DECORATIVA DE TAPADERA DE PRENSA/RK150	1
14	150013070000	150013070000	ARANDELA	2
15	B01070601463	B01070601463	TORNILLO DE TAPADERA LATERAL DECORATIVA DE PRENSA	2
16	160103070000	160103070000	TAPADERA DECORATIVA DELATERAL DE PRENSA	1
17	B01070604066	B01070604066	TORNILLO DE SOPORTE DE CABLE DE CLUTCH	2

www.seacubemoto.com

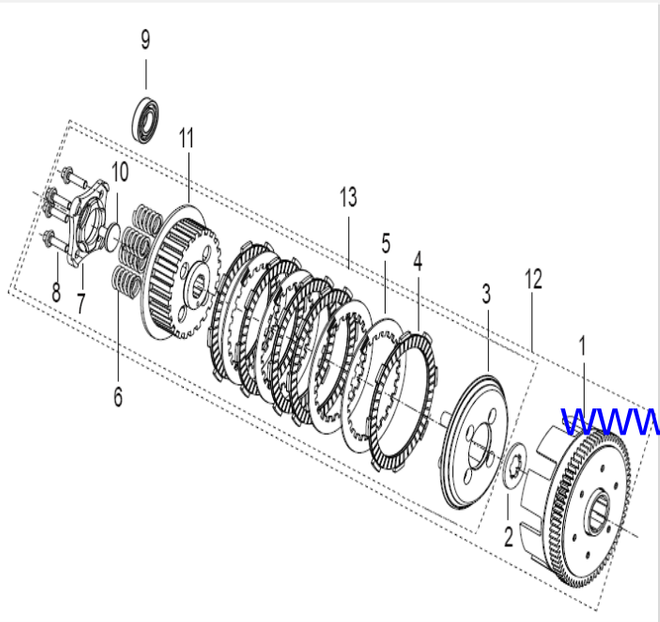

FIG 6 - C CLUTCH ASSY

ITEM	NUMERO ORIGINAL	N.BASICO	DESCRIPCION	CANTIDAD
1	200293070003	200293070003	CAMPANA DE PRENSA/RKS150 CLASSIC	1
2	200103070000	200103070000	ARANDELA DE PRENSA	1
3	24423J01F000	24423J01F000	PLATO DE CLUTCH/RKS150 CLASSIC	1
4	200113070000	200113070000	DISCO DE CLUTCH DE FIBRA/RKS150 CLASSIC	5
5	24701J01F000	24701J01F000	DISCO DE CLUTCH DE METAL/RKS150 CLASSIC	4
6	24611J01F000	24611J01F000	RESORTE PRESION DE PRENSA DE CLUTCH	4
7	24815K02F000	24815K02F000	PLACA DE PRESION/QJ250-3-1A	1
8	B01070602263	B01070602263	TORNILLO DE PLATO DE PRESION DE PRENSA DE CLUTCH	4
9	B12016600301	B12016600301	BALINERA DE PRENSA DE CLUTCH 6003/SUPERLIGHT 200	1
10	200183070000	200183070000	VARILLA DE EMPUJE	1
11	209103070002	209103070002	PORTA DISCOS DE CLUTCH/RKS150 CLASSIC	1
12	209003070006	209003070006	PRENSA COMPLETA/RKS150-SPORT	1
13	200653070080	200653070080	PORTA DISCOS DE CLUTCH COMPLETO/RK150	1

www.seacubemoto.com

FIG 7 - C OIL PUMP ASSY

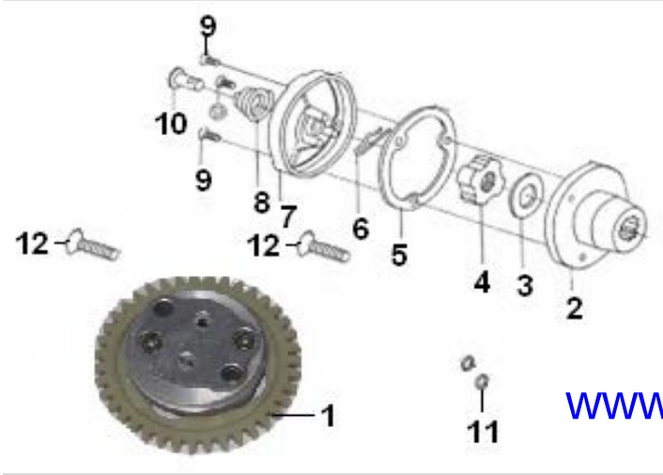

ITEM	NUMERO ORIGINAL	N.BASICO	DESCRIPCION	CANTIDAD
1	269013070000	269013070000	BOMBA DE ACEITE/RK150	1
2	170093070001	170093070001	ROTOR DE FILTRO DE ACEITE/RK150	1
3	170063070000	170063070000	ARANDELA DE ROTOR DE FILTRO DE ACEITE/RK150	1
4	170073070000	170073070000	ENGRANAJE DE IMPULSION DE ROTOR DE FILTRO ACEITE/RK150	1
5	170083070010	170083070010	EMPAQUE DE ROTOR DE FILTRO DE ACEITE/RK150	1
6	170193070000	170193070000	SEGURO DE PIN DE ROTOR DE FILTRO DE ACEITE	1
7	170163070000	170163070000	TAPADERA DE ROTOR DE FILTRO DE ACEITE/RK150	1
8	170173070000	170173070000	RESORTE DE ROTOR DE FILTRO DE ACEITE	1
9	B02010501223	B02010501223	TORNILLO DE ROTOR DE FILTRO DE ACEITE	3
10	170183070000	170183070000	PIN DE ROTOR DE FILTRO DE ACEITE	1
11	260113070000	260113070000	ANILLO EN O	2
12	B02010603063	B02010603063	TORNILLO DE BOMBA DE ACEITE	2

www.seacubemoto.com

FIG 8 - C RIGHT CRANKCASE ASSY

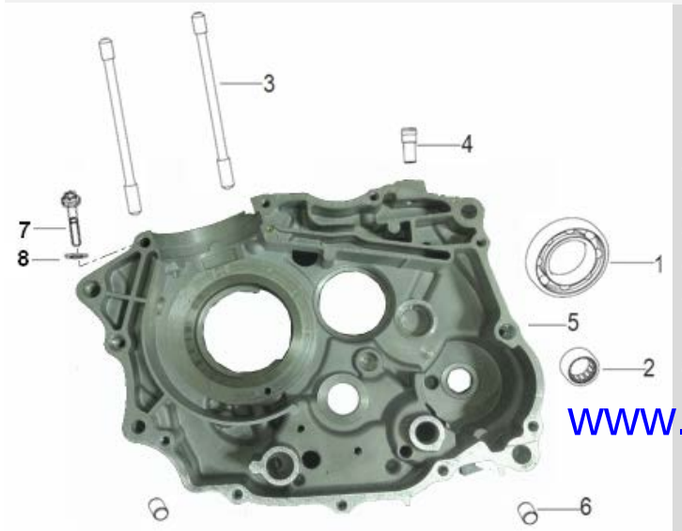

ITEM	NUMERO ORIGINAL	N.BASICO	DESCRIPCION	CANTIDAD
1	B12016000603	B12016000603	BALINERA DE TAPADERA DE CENTRO DE MOTOR/SUPERLIGHT 200	1
2	150084030000	150084030000	BALINERA DE TAPADERA DE CENTRO DE MOTOR/RK150	1
3	15910307001X	15910307001X	TORNILLO DE CILINDRO	2
4	159083070000	159083070000	SALIDA DE RESPIRADERO DE MOTOR	1
5	159034030140	159034030140	TAPADERA DE CENTRO DE MOTOR DERECHA GRIS SIN SERIE/RK150	1
6	26208J01F000	26208J01F000	PIN GUIA DE TAPADERA DE CENTRO DE MOTOR	2
7	B01070605566	B01070605566	TORNILLO DE TAPADERA DE CENTRO DE MOTOR	1
8	150013070000	150013070000	ARANDELA DE TORNILLO DE TAPADERA DE CENTRO DE MOTOR	1

www.seacubemoto.com

FIG 9 - S' CRANKSHAFT&CONNECTING ROD ASSY

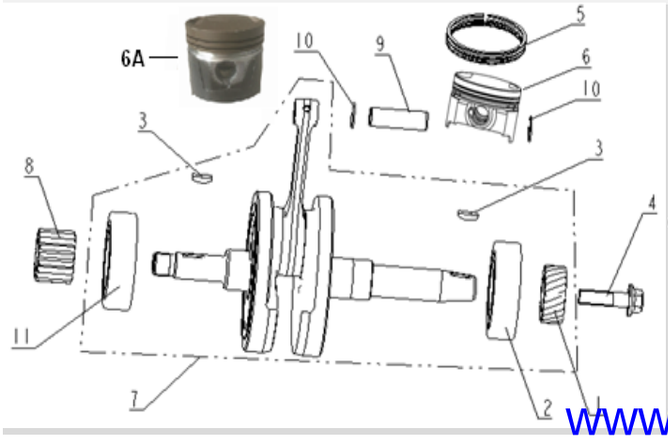

ITEM	NUMERO ORIGINAL	N.BASICO	DESCRIPCION	CANTIDAD
1	170033070000	170033070000	ENGRANAJE DE CIGÜEÑAL/RK150	1
2	170043070000	170043070000	BALINERA DE CIGUEÑAL/SUPERLIGHT 200	1
3	260093070000	260093070000	CUÑA DE CIGUEÑAL/SUPERLIGHT 200	2
4	170023070000	170023070000	TORNILLO DE CIGÜEÑAL	1
5	17918403003Z	17918403003Z	ANILLOS DE PISTON/RK150	1
6A	179134030030	179134030030	PISTON/RK150	1
7	179013070001	179013070001	CIGÜEÑAL/RK150	1
8	170263070000	170263070000	ENGRANAJE DE CIGÜEÑAL/RK150	1
9	179144030000	179144030000	PIN DE PISTON/RK150	1
10	179153070000	179153070000	SEGURO DE PISTON/RKV200 CLASSIC	2
11	312016632801	312016632801	BALINERA DE CIGÜEÑAL 63/28P5C3/SUPERLIGHT-200	1

www.seacubemoto.com

SEACUBE
ONE-STOP PARTS SOLUTION

FIG 10 - COUNTER&DRIVE SHAFT ASSY

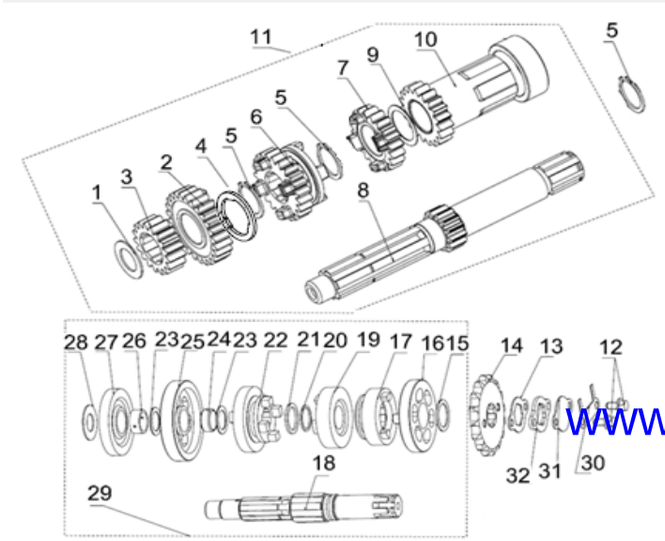

ITEM	NUMERO ORIGINAL	N.BASICO	DESCRIPCION	CANTIDAD
1	210163070000	210163070000	ARANDELA DE EJE DE PRENSA	1
2	219194030000	219194030000	ENGRANAJE DE 5TA DE EJE DE PRENSA/SUPERLIGHT 200	1
3	219164030000	219164030000	ENGRANAJE DE 2DA DE EJE DE PRENSA/SUPERLIGHT 200	1
4	210143070000	210143070000	ARANDELA DE EJE DE PRENSA	1
5	210023070000	210023070000	SEGURO DE EJE DE PRENSA	3
6	219184030000	219184030000	ENGRANAJE DE 4TA DE EJE DE PRENSA/SUPERLIGHT 200	1
7	219174030000	219174030000	ENGRANAJE DE 3RA DE EJE DE PRENSA/SUPERLIGHT 200	1
8	219144030000	219144030000	EJE DE PRENSA/RK150	1
9	210133070000	210133070000	ARANDELA DE EJE DE PRENSA	1
10	17218J01F000	17218J01F001	ENGRANAJE DE ARRANQUE	1
11	219133070000	219133070000	EJE DE PRENSA COMPLETO/RK150	1
12	B01030601663	B01030601664	TORNILLO DE SEGURO DE SPROCKET	2
13	219313070000	219313070000	SEGURO DE SPROCKET	1
14	219304030000	219304030000	SPROCKET (NT:15)/SUPERLIGHT 200	1
15	210223070000	210223070000	ARANDELA DE EJE DE SPRCKET	1
16	219244030000	219244030000	ENGRANAJE DE 2DA DE EJE DE SPROCKET/SUPERLIGHT 200	1
17	219274030000	219274030000	ENGRANAJE DE 5TA DE EJE DE SPROCKET/SUPERLIGHT 200	1
18	219223070001	219223070001	EJE DE SPROCKET/RKS150 CLASSIC	1
19	219264030000	219264030000	ENGRANAJE DE 4TA DE EJE DE SPROCKET/SUPERLIGHT 200	1
20	210143070000	210143070000	ARANDELA DE EJE DE SPRCKET	1
21	210023070000	210023070000	SEGURO DE EJE DE SPROCKET	1
22	219254030000	219254030000	ENGRANAJE DE 3RA DE EJE DE SPROCKET/SUPERLIGHT 200	1
23	210213070000	210213070000	ARANDELA PLANA DE EJE DE SPROCKET	2
24	210203070000	210203070000	BUJE DE ENGRANAJE DE PRIMERA	1
25	219233070000	219233070000	ENGRANAJE DE 1RA DE EJE DE SPROCKET/SUPERLIGHT 200	1
26	249063070000	249063070000	BUJE DE ENGRANAJE DE ARRANQUE	1
27	249043070000	249043070000	ENGRANAJE LOCO/SUPERLIGHT 200	1
28	210253070000	210253070000	ARANDELA DE EJE DE SPRCKET	1
29	219213070010	219213070010	EJE DE SPROCKET COMPLETO/RKS150 CLASSIC	1
30	210263070000	210263070000	EMPAQUE DE SEGURO DE SPROCKET/RKV200 CLASSIC	1
31	210053070000	210053070000	CUBIERTA DE SEGURO DE SPROCKET	1
32	210033070000	210033070000	SEGURO DE SPROCKET	1

www.seacubemoto.com

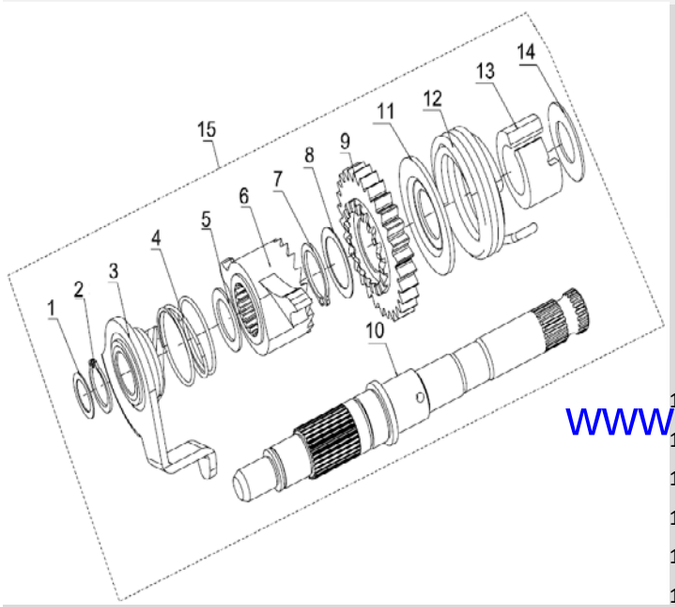

FIG 11 - KICK STARTER ASSY

ITEM	NUMERO ORIGINAL	N.BASICO	DESCRIPCION	CANTIDAD
1	250083070000	250083070000	ARANDELA DE EJE DE PATA DE CRANK	1
2	B08010001600	B08010001600	SEGURO DE EJE DE PATA DE CRANK	1
3	250093070000	250093070000	GUIA DE RATCHET DE PEDAL DE CRANK/RKV200 CLASSIC	1
4	250063070000	250063070000	RESORTE DE ENGRANAJE DE RATCHET DE EJE DE PATA DE CRANK	1
5	250073070000	250073070000	ARANDELA DE EJE DE PATA DE CRANK	1
6	259053070000	259053070000	TRINQUETE DE EJE DE PATA DE CRANK/RKV200 CLASSIC	1
7	210023070000	210023070000	SEGURO DE EJE DE PATA DE CRANK	1
8	250053070000	250053070000	ARANDELA DE EJE DE PATA DE CRANK	1
9	259033070000	259033070000	ENGRANAJE DE EJE DE PATA DE CRANK/RKV200 CLASSIC	1
10	259023070000	259023070000	EJE DE PATA DE CRANK/SUPERLIGHT 200	1
11	250043070000	250043070000	ARANDELA DE EJE DE PATA DE CRANK/RKV200 CLASSIC	1
12	250033070000	250033070000	RESORTE DE EJE DE PATA DE CRANK/RKV200 CLASSIC	1
13	250023070000	250023070000	BUJE DE EJE DE PATA DE CRANK	1
14	250013070000	250013070000	ARANDELA DE EJE DE PATA DE CRANK	1
15	259013070000	259013070000	EJE DE PATA DE CRANK COMPLETO/SUPERLIGHT 200	1

www.seacubemoto.com

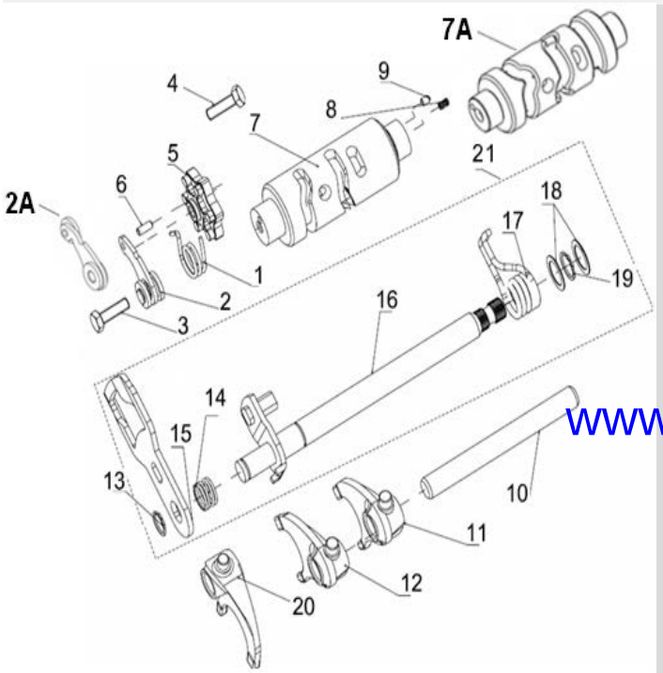

FIG 12 - GEAR SHIFT MECHANISM

ITEM	NUMERO ORIGINAL	N.BASICO	DESCRIPCION	CANTIDAD
1	210643070000	210643070000	RESORTE DE ESTRELA SELECTORA DE CAMBIOS	1
2	219323070000	219323070000	CAMBIO DEL EMBGRANAJE DE PARADA	1
3	250123070010	250123070010	TORNILLO DE CAMBIO DE ENGRANAJE DE PARADA	1
4	B01030602563	B01030602563	TORNILLO 6X25	1
5	210024030000	210024030000	ESTRELLA SELECTORA DE CAMBIOS/RK150	1
6	B091404010B0	B091404010B0	PIN DE EJE DE ESTRELLA SELECTORA DE CAMBIOS	1
7	219054030000	219054030000	EJE SELECTOR DE CAMBIOS/SUPERLIGHT 200	1
8	210383070000	210383070000	RESORTE DE EJE SELECTOR DE CAMBIOS	1
9	210343070000	210343070000	PIN DE EJE SELECTOR DE CAMBIOS	1
10	219084050000	219084050000	EJE DE HORQUILLA DE CAMBIO/QJ250-3-1A	1
11	219123070000	219123070000	HORQUILLA DE CAMBIOS DERECHA/SUPERLIGHT 200	1
12	219113070000	219113070000	HORQUILLA DE CAMBIO CENTRAL/SUPERLIGHT 200	1
13	B08010001201	B08010001201	SEGURO DE EJE DE PEDAL DE CAMBIOS	1
14	210273070000	210273070000	RESORTE DE EJE DE PEDAL DE CAMBIOS	1
15	210283070001	210283070001	PLACA DE EJE DE PEDAL DE CAMBIOS/RKS150 CLASSIC	1
16	219023070000	219023070000	EJE DE PEDAL DE CAMBIOS/RK150	1
17	210293070000	210293070000	RESORTE DE RETORNO DE EJE DE PEDAL DE CAMBIOS	1
18	210303070000	210303070000	ARANDELA DE EJE DE PEDAL DE CAMBIOS	2
19	B08010001400	B08010001400	SEGURO DE EJE DE PEDAL DE CAMBIOS	1
20	219104030010	219104030010	HORQUILLA DE CAMBIOS IZQUIERDA/SUPERLIGHT 200	1
21	219013070002	219013070002	EJE DE PEDAL DE CAMBIO/SUPERLIGHT 200	1

www.seacubemoto.com

SEACUBE
ONE-STOP PARTS SOLUTION

FIG 13 - LEFT CRANKCASE ASSY

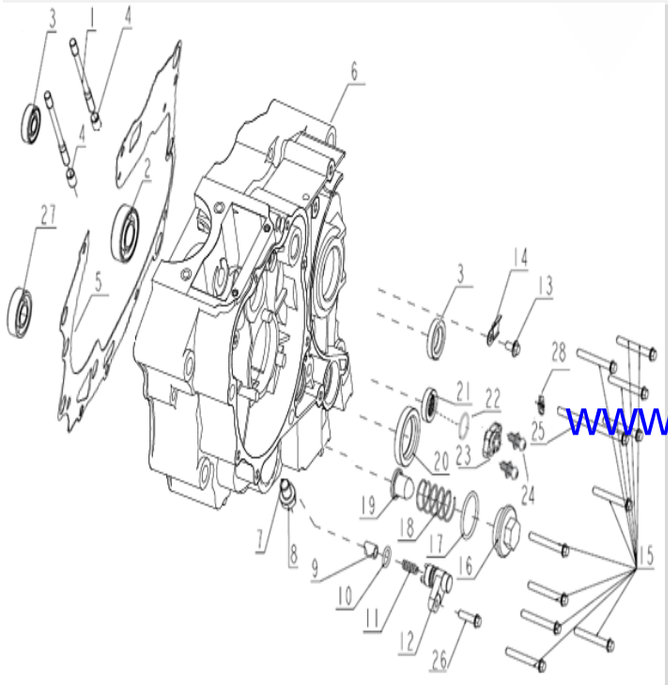

ITEM	NUMERO ORIGINAL	N.BASICO	DESCRIPCION	CANTIDAD
1	15911307001X	15911307001X	TORNILLO DE CILINDRO	2
2	B12016020403	B12016020403	BALINERA DE TAPADERA DE MOTOR 6204/RKIII 125 GS	1
3	26130J01F000	26130J01F000	SELLO DE EJE DE SPROCKET 20X34X7	1
4	26208J01F000	26208J01F000	PIN GUIA DE CILINDRO	2
5	159014030010	159014030010	EMPAQUE DE CENTRO DE MOTOR/RK150	1
6	159024030140	159024030140	TAPADERA DE MOTOR IZQUIERDA GRIS SIN SERIE/RK150	1
7	200014130000	200014130000	EMPAQUE DE TORNILLO DE DRENAJE	1
8	159073050010	159073050010	TORNILLO DE DRENAJE	1
9	26231J01F930	26231J01F930	TAPON	1
10	26116J01F000	26116J01F000	ANILLO EN O 13X2.5	1
11	7062D1001161	206204.001161	RESORTE	1
12	26230J01F000	26230J01F000	SOPORTE	1
13	B01070601466	B01070601466	TORNILLO	1
14	150253070020	150253070020	LINEA DE RETENCION	1
15	B01070605066	B01070605066	TORNILLO 6X50	9
16	150023070000	150023070000	TAPON DE FILTRO DE ACEITE/SUPERLIGHT 200	1
17	26307J01F000	26307J01F000	ANILLO EN O DE INSULADOR DE CARBURADOR/RKV200 CLASSIC	1
18	150183070000	150183070000	RESORTE DE FILTRO DE ACEITE	1
19	150093070000	150093070000	FILTRO DE ACEITE/RKV200 CLASSIC	1
20	150233070000	150233070000	SELLO DE SIGUEÑAL 34X50X7/SUPERLIGHT 200	1
21	26132J01F000	26132J01F000	SELLO DE EJE DE PEDAL DE CAMBIOS 14X28X7	1
22	26141J01F000	26141J01F000	ANILLO EN O DE SENSOR DE CAMBIOS	1
23	219073070004	219073070004	SENSOR DE CAMBIOS/RK150	1
24	B13080402003	B13080402003	TORNILLO DE SENSOR DE CAMBIOS 4X20	2
25	B01070609566	B01070609566	TORNILLO DE TAPADERA DE CENTRO DE MOTOR 6X95	1
26	B01070602063	B01070602063	TORNILLO DE SOPORTE 6X20	1
27	B12016020202	B12016020202	BALINERA DE TAPADERA DE CENTRO DE MOTOR 6202/SUPERLIGHT 200	1
28	150013070000	150013070000	ARANDELA DE TORNILLO DE TAPADERA DE MOTOR	1

www.seacubemoto.com

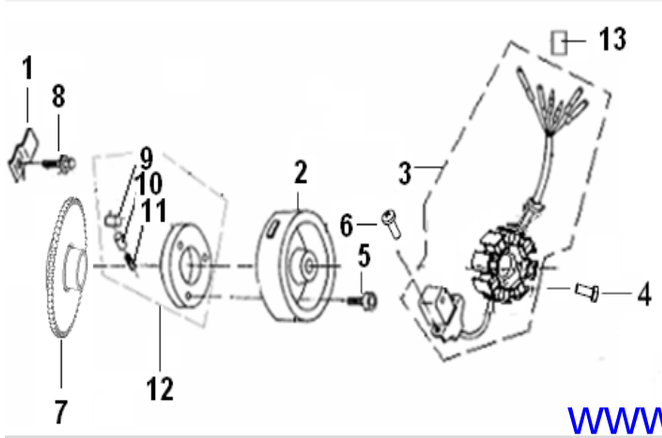

FIG 14 - MAGNETO ASSY

ITEM	NUMERO ORIGINAL	N.BASICO	DESCRIPCION	CANTIDAD
1	16032307001X	16032307001X	RETENEDOR DE ENGRANAJE	1
2	299023070002	299023070002	MAGNETO/RKS150-SPORT	1
3	299033070006	299033070006	STATOR/RK150	1
4	B01030502562	B01030502562	TORNILLO DE STATOR	3
5	29001307001X	29001307001X	TORNILLO DE MAGNETO	3
6	290023070000	290023070000	TORNILLO DE CAPATADORA DE MAGNETO	2
7	240024030000	240024030000	ENGRANAJE DE BENDIX/RK150	1
8	B01070601263	B01070601263	TORNILLO DE RETENEDOR DE ENGRANAJE	1
9	160143070000	160143070000	BALIN DE BENDIX	3
10	160173070000	160173070000	PIN DE BENDIX	3
11	160163070000	160163070000	RESORTE DE BENDIX	3
12	34110J01F000	34110J01F000	BENDIX/RKS150 CLASSIC	1
13	200013070000	200013070000	PIÑA DE STATOR	1

www.seacubemoto.com

FIG 15 - MAGNETO COVER

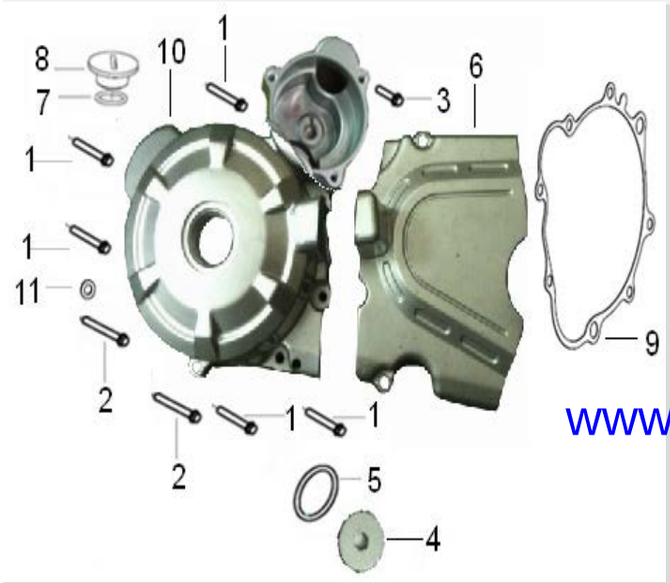

ITEM	NUMERO ORIGINAL	N.BASICO	DESCRIPCION	CANTIDAD
1	B01070604066	B01070604066	TORNILLO DE TAPADERA DE MAGNETO 6X40	5
2	B01070605066	B01070605066	TORNILLO DE TAPADERA DE MAGNETO 6X50	2
3	B01070602563	B01070602563	TORNILLO DE TAPADERA DE MAGNETO 6X25	1
4	160064030060	160064030060	TAPON DE TAPADERA DE MAGNETO/RK150	1
5	B190102740B0	B190102740B0	ANILLO EN O DE TAPADERA DE TAPON DE MAGNETO	1
6	169054030140	169054030140	TAPADERA DE ESPROCKET/RK150	1
7	B190101380B0	B190101380B0	ANILLO EN O DE TAPADERA DE TAPON DE MAGNETO	1
8	160053070060	160053070060	TAPON DE TAPADERA DE MAGNETO/RK150	1
9	160064030030	160064030030	EMPAQUE DE TAPADERA DE MAGNETO	1
10	169024030080	169024030080	TAPADERA DE MAGNETO/RK150	1
11	150013070000	150013070000	ARANDELA	1

www.seacubemoto.com

FIG 16 - STARTING MOTOR ASSY

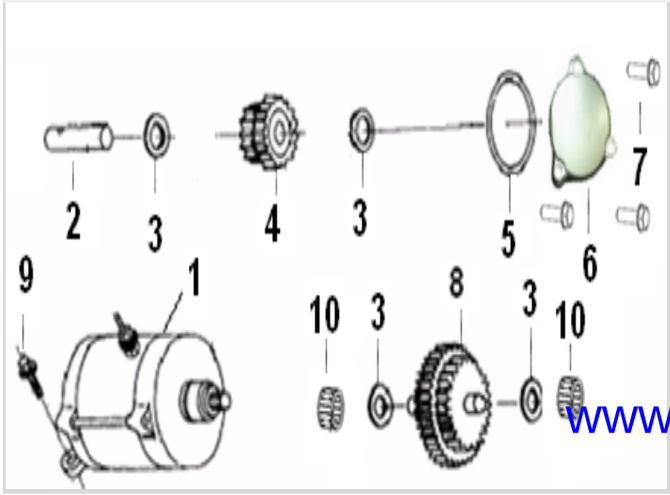

ITEM	NUMERO ORIGINAL	N.BASICO	DESCRIPCION	CANTIDAD
1	249003070530	249003070530	MOTOR DE ARRANQUE/RK150	1
2	34146J01F000	34146J01F000	EJE DE ENGRANAJE DOBLE DE MOTOR DE ARRANQUE	1
3	160133070000	160133070000	ARANDELA DE ENGRANJE DOBLE DE MOTOR DE ARRANQUE	4
4	240014030000	240014030000	ENGRANAJE DOBLE DE ARRANQUE/RK150	1
5	B190106200C0	B190106200C0	ANILLO EN O DE TAPADERA DE ENGRANAJE DE ARRANQUE	1
6	160074030010	160074030010	TAPADERA DE ENGRANAJE DE ARRANQUE/RK150	1
7	B01070602066	B01070602066	TORNILLO DE TAPADERA DE ENGRANAJE DE ARRANQUE	3
8	249044030010	249044030010	ENGRANAJE DE ARRANQUE/RK150	1
9	B01070602866	B01070602866	TORNILLO DE MOTOR DE ARRANQUE	2
10	B1212K101001	B1212K101001	BALINERA DE ENGRANAJE DOBLE DE MOTOR DE ARRANQUE/SUPERLIGHT	2

www.seacubemoto.com

SEACUBE
ONE-STOP PARTS SOLUTION

FIG 17 - PZ26B CARBURETOR ASSY

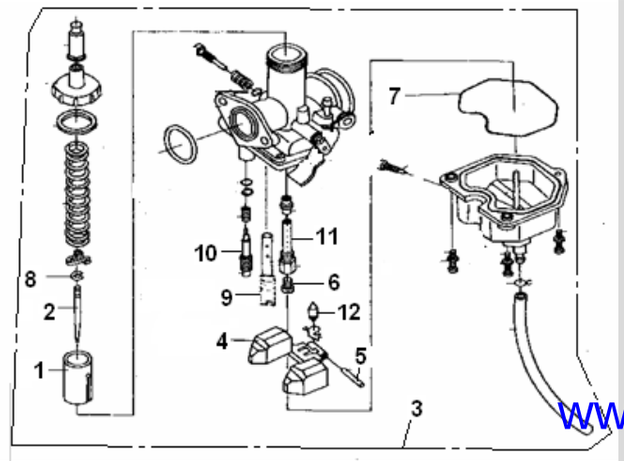

ITEM	NUMERO ORIGINAL	N.BASICO	DESCRIPCION	CANTIDAD
1	3322103M0000	3322103M0000	EMBOLO DE CARBURADOR	1
2	3324201M0020	3324201M0020	AGUJA DE EMBOLO DE CARBURADOR/RK150	1
3	3390001M0014	3390001M0014	CARBURADOR/RK150	1
4	3340101M0000	3340101M0000	FLOTE DE CARBURADOR/SUPERLIGHT 200	1
5	3340601M0000	3340601M0000	PIN DE FLOTE DE CARBURADOR	1
6	3311501M0020	3311501M0020	AGUJA DE SURTIDOR DE CARBURADOR/RK150	1
7	3351401M0000	3351401M0000	EMPAQUE DE TASA DE CARBURADOR/SUPERLIGHT 200	1
8	3324801M0000	3324801M0000	SEGURA DE AGUJA DE EMBOLO DE CARBURADOR	1
9	33A0201M0017	33A0201M0017	AGUJA DE CARBURADOR/RK150	1
10	3314501M0000	3314501M0000	AGUJA DE AIRE DE CARBURADOR	1
11	3311001M0000	3311001M0000	AGUJA DE CARBURADOR	1
12	3341901M0001	3341901M0001	AGUJA DE FLOTE DE CARBURADOR	1

www.seacubemoto.com